CELEGON
SMART OPENING SYSTEMS

COMPACK 180
LIVING

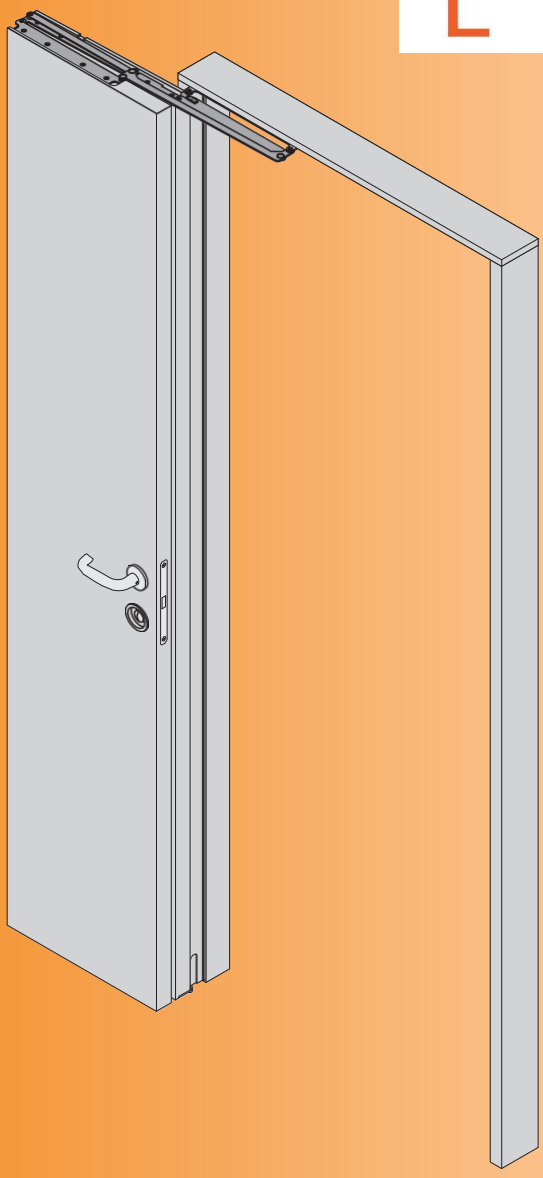

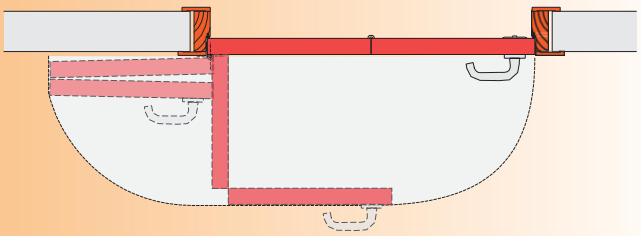

TECHNICKÝ MONTÁŽNÍ NÁVOD
Systém COMPACK LIVING 180°

CELEGON S.r.l. - Via G. Galilei, 6 - 30035 Mirano (Benátky) - T +39 (0)41 5728404 - F +39 (0)41 5728522
www.celegon.it - info@celegon.it

OBSAH

1. ÚVOD 3
2. KOMPATIBILITA SYSTÉMU COMPACK LIVING 4
3. MOŽNOSTI POUŽITÍ 5
3.1 Kování 6
3.2 Obrábění horní příčky dveří 7
3.3 Vertikální řez bez polodrážkového profilu 8
3.4 Vertikální řez s polodrážkovým profilem 9
3.5 Horizontální řez levých dveří 10
3.6 Rozměrový výkres dveří – symetrická křídla (verze 1) 11
3.7 Rozměrový výkres dveří – asymetrická křídla (verze 2) 12
3.8 Rozměrový výkres dveří – asymetrická křídla (verze 3) 13
4. PŘEHLEDY ROZMĚRŮ 14
4.1 Jednokřídlé dveře 14
4.2 Rozměrový výkres dvoukřídlých dveří 15
4.3 Možnosti kombinace 180° – 90° u dvoukřídlých dveří 16
4.4 Dvoukřídlé dveře 17
4.5 Rozměrový výkres pro třídílné jednokřídlé dveře 18
4.6 Rozměrový výkres pro dvoukřídlé skládací dveře (3+3) 22
5. KOMPONENTY 23
5.1 Dřevěné prvky bez polodrážkového profilu kompatibilní s COMPACK LIVING 90° 23
5.2 Dřevěné prvky s polodrážkovým profilem kompatibilní s COMPACK LIVING 90° 24
5.3 Strana křídla dveří se závěsem (kompatibilní s COMPACK LIVING 90°) 25
5.4 Strana křídla dveří s klikou (kompatibilní s COMPACK LIVING 90°) 26
5.5 Příslušenství (kompatibilní s COMPACK LIVING 90°) 27
5.6 Schéma montážních otvorů pro kování dveří (kompatibilní s COMPACK LIVING 90°) 28
5.7 Zárubeň na straně se závěsem (kompatibilní s COMPACK LIVING 90°) 29
5.8 Zárubeň na straně s klikou (kompatibilní s COMPACK LIVING 90°) 30
5.9 Horní příčka bez polodrážkového profilu (kompatibilní s COMPACK LIVING 90°) 31
5.10 Horní příčka s polodrážkovým profilem (kompatibilní s COMPACK LIVING 90°) 32
5.11 Silikonové těsnění (kompatibilní s COMPACK LIVING 90°) 33
6. MONTÁŽ 34
6.1 Montáž kování na křídlo 34
6.2 Montáž kování na zárubeň 35
6.3 Montáž křídla dveří na zárubeň 36
7. SPECIÁLNÍ MAGNETICKÝ ZÁMEK COMPACK LIVING 37
7.1 Příklady použití speciálního zámku COMPACK LIVING 38

Společnost si vyhrazuje právo kdykoli a bez předchozího upozornění provést veškeré technické změny, které považuje za vhodné pro zlepšení kvality a správné funkčnosti výrobků.

Veškerý obsah tohoto manuálu je chráněn autorským právem.
Je zakázáno jakékoli, i částečné, kopírování textu a výkresů bez předchozího písemného souhlasu společnosti Celegon s.r.l. Jakékoli porušení bude stíháno podle zákona.

Všechna práva vyhrazena – Kopírování nebo šíření bez povolení je přísně zakázáno.

1. ÚVOD

Systém **COMPACK LIVING 180°** otevírá nové možnosti v oblasti interiérového designu. Díky sníženým prostorovým nárokům, tichému chodu a zvukově izolačním vlastnostem nabízí systém **COMPACK LIVING 180°** alternativu k tradičním křídlovým dveřím, dveřím zasouvajícím se do zdi nebo podél ní, harmonikovým dveřím a rotačně-posuvným dveřím. **COMPACK LIVING 180°** se také používá v posuvných stěnách, skříních a šatnách.

Systém **COMPACK LIVING 180°** instalovaný mezi horním okrajem křídla a překladem umožňuje omezit pohyb dveřního křídla na jednu stranu zdi a tím získat užitný prostor.

Systémy **COMPACK LIVING** jsou navrženy tak, aby se vyznačovaly mimořádnou jednoduchostí a rychlostí montáže.

Se systémy **COMPACK LIVING lze zvládnout jakékoli rozměry na šířku i na výšku. Kombinovaný hmotnostní limit** pro obě křídla je 50 kg. **Maximální** tloušťka dveřního křídla závisí na tloušťce rámu *(viz odstavec 3.5)*.

Systém COMPACK LIVING 180° využívá buď klasické dveřní západky (pro použití s párovými klikami nebo knoflíky), nebo speciální magnetickou západku **COMPACK** (pro pákovou kliku na jedné straně a zapuštěnou kliku na druhé straně). U západky **COMPACK** lze k ovládání západky použít zapuštěnou kliku. Tento systém umožňuje otočení o 180° (*viz kapitola 7. SPECIÁLNÍ MAGNETICKÁ ZÁPADKA COMPACK*).

Systémy **COMPACK LIVING** zajišťují stabilní, tichý a ergonomický chod dveří. Třístranná zarážka zajišťuje vynikající zvukovou izolaci při zavřených dveřích. Tyto systémy poskytují maximální technickou a estetickou svobodu při navrhování dveří. Dveře lze vyrobit v různých provedeních, aby vyhovovaly nesčetným potřebám zákazníků a přizpůsobily se nadstandardním rozměrům.

Systémy **COMPACK LIVING** se skládají z ocelových desek spojených ocelovými čepy a plastovými pouzdry.

Dveřní křídla se připravují stejným způsobem pro otevření o 90° i 180°. Stejný sortiment polotovarů (dveřních křídel) a stejné přípravné práce (frézování, vrtání) umožňují instalaci buď závěsu COMPACK LIVING 90° pro otevření dveří o 90° nebo závěsu COMPACK LIVING 180° pro otevření dveří o 180°.

Kování se čistí měkkým hadříkem, přičemž je třeba dávat pozor, aby se dveře během čištění nehýbaly, aby nedošlo ke zranění.
Při montáži nebo manipulaci s dveřmi nikdy nevkládejte ruce mezi pohyblivá ramena.

Konečnému uživateli předávejte informační letáky, které jsou součástí balení.

KALKULAČKA ROZMĚRŮ

INSTALAČNÍ VIDEO

2. KOMPATIBILITA SYSTÉMU COMPACK LIVING

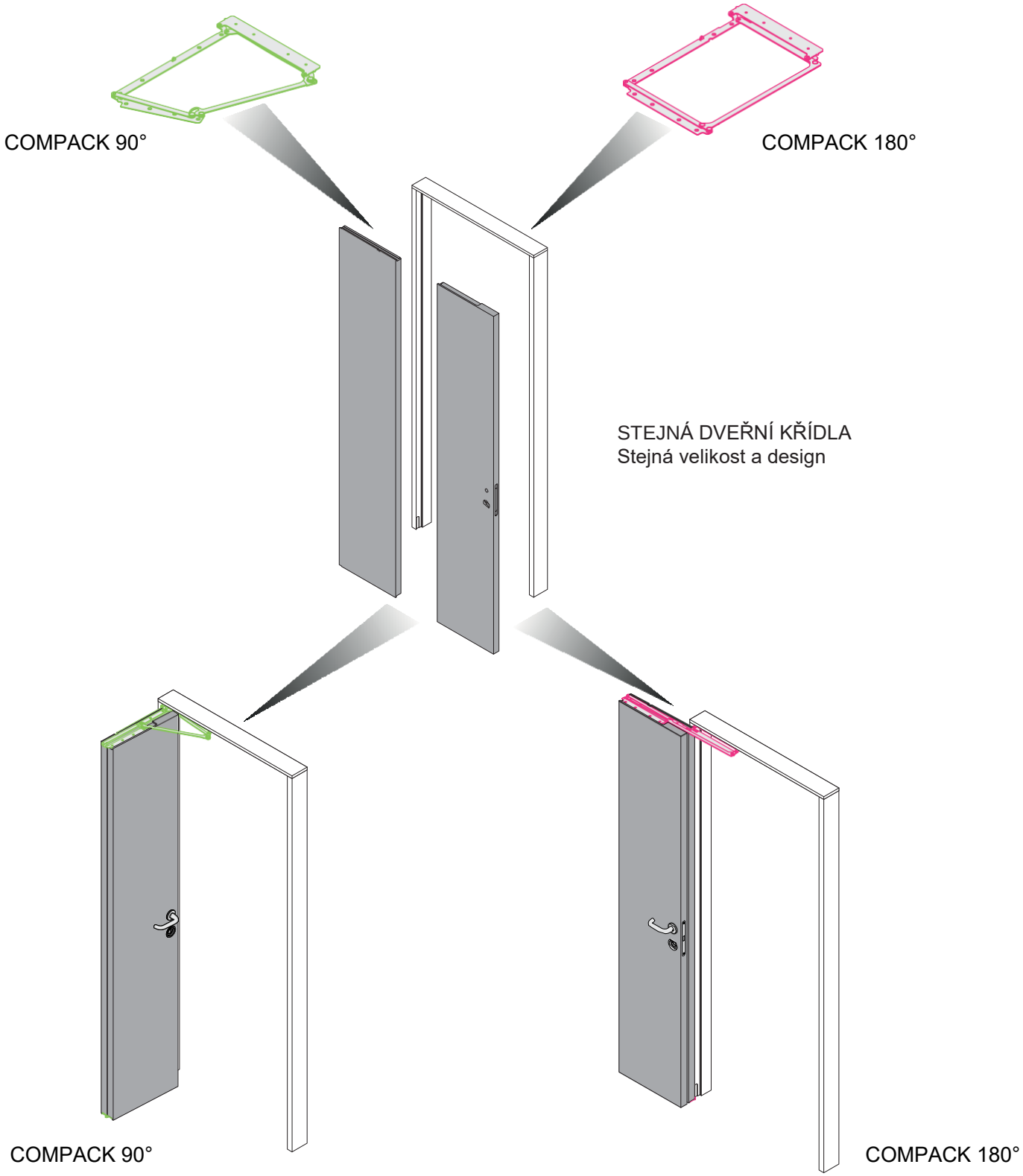

3. MOŽNOSTI POUŽITÍ

Chcete-li co nejlépe využít možnosti znázorněné na této stránce, prostudujte si specifikace pro použití západky COMPACK (*viz kapitola 7. SPECIÁLNÍ MAGNETICKÁ ZÁPADKA COMPACK LIVING*).

- **Verze 1**
  Symetrická křídla dveří

Při použití kliky pouze na jedné straně a zapuštěné kliky na druhé straně je nutné použít magnetický zámek **COMPACK**. Verze je k dispozici se všemi dostupnými položkami PRAVÁ/LEVÁ.

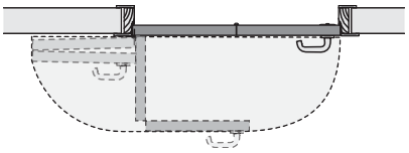

- **Verze 2**
  Asymetrická křídla dveří s křídlem s klikou o -50 do 0 menší

Při použití kliky pouze na jedné straně a zapuštěné kliky na druhé straně je nutné použít magnetický zámek **COMPACK**. Verze je k dispozici se všemi dostupnými položkami PRAVÁ/LEVÁ.

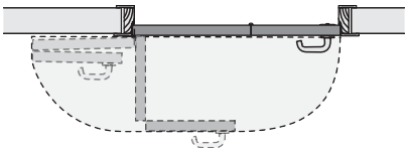

- **Verze 3**
  Asymetrická křídla dveří s křídlem s klikou o 0 do +200 větší

Při použití kliky pouze na jedné straně a zapuštěné kliky na druhé straně je nutné použít magnetický zámek **COMPACK**. Pokud se rozhodnete použít pár klik nebo knoflíků, můžete použít tradiční zámek.
Verze je k dispozici se všemi dostupnými položkami PRAVÁ/LEVÁ.

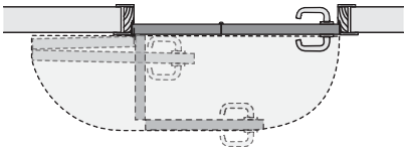

ZPŮSOB OTEVÍRÁNÍ

1 - Otevírání doleva

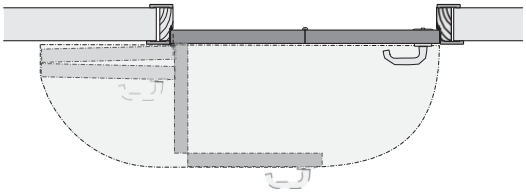

2 - Otevírání doprava

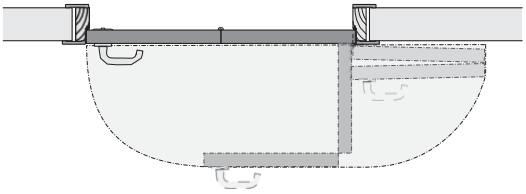

3.1 Kování

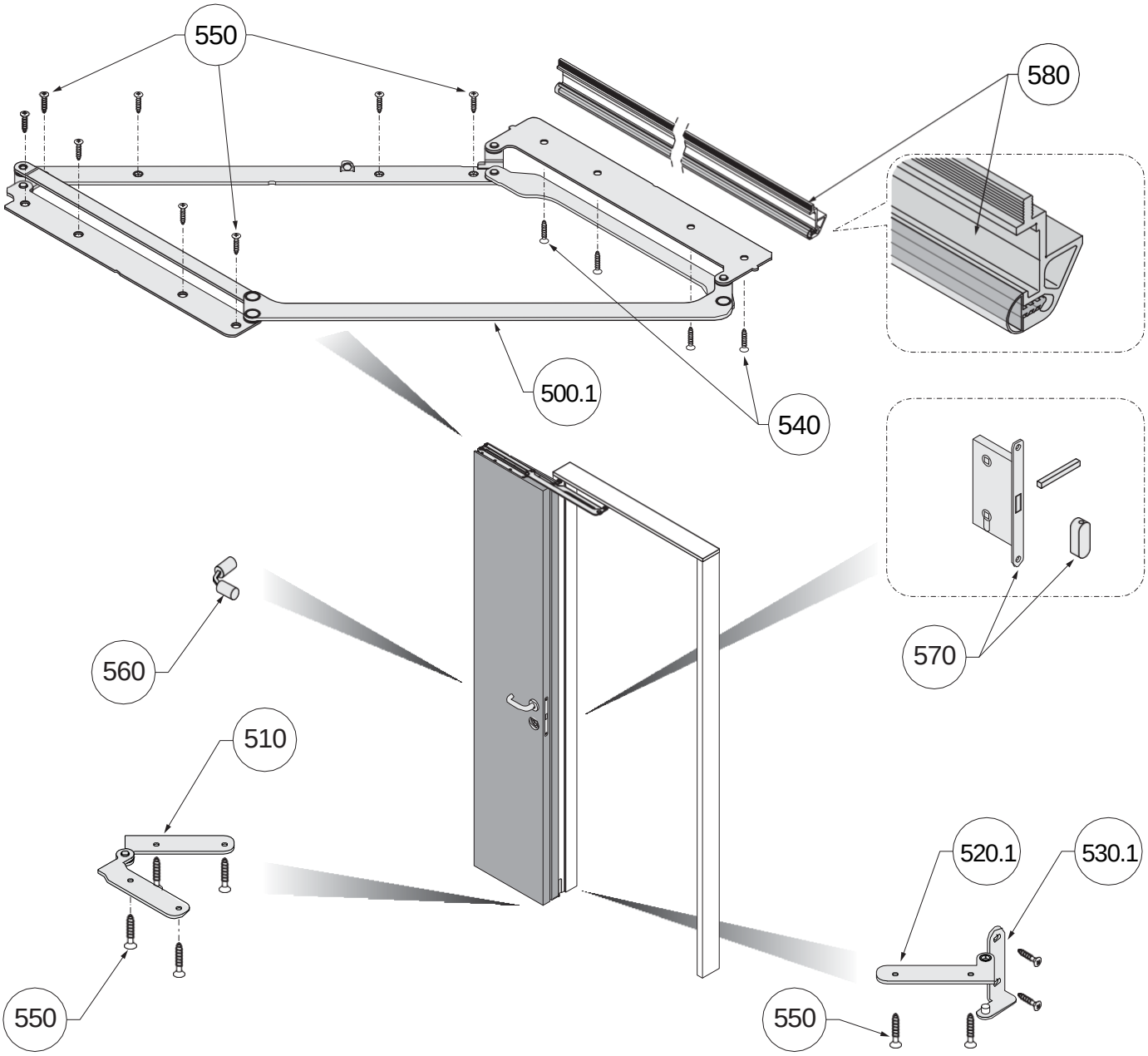

Seznam dílů		
Č.	**Množství**	**Popis**
500.1	1	Systém Compack Living, pravostranný nebo levostranný
510	1	Středový spodní závěs
520.1	1	Boční spodní závěs pro křídlo vpravo nebo vlevo
530.1	1	Boční spodní závěs pro zárubeň vpravo nebo vlevo
540	4	Šroub TSP trx ø 4x22
550	16	Šroub TSP trx ø 4x30
560	1	Skrytý závěs pro vyrovnání křídel dveří
570	1	Magnetický zámek Compack Living se západkou a speciální čtyřhrannou vložkou (volitelné)
580	1	Polodrážkový profil (volitelné) (těsnění NENÍ součástí dodávky)

3.2 Obrábění horní příčky dveří

Obrábění bez polodrážkového profilu
(viz odstavec 5.9)

Obrábění pro polodrážkový profil
(viz odstavec 5.10)

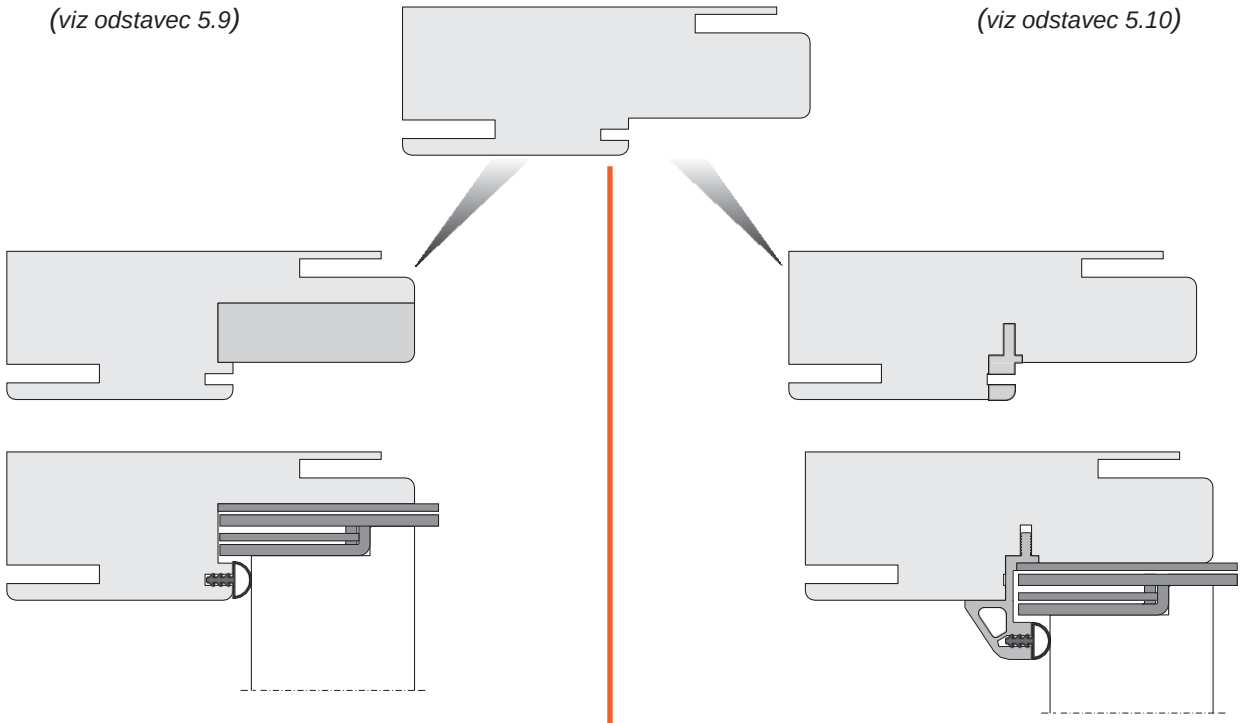

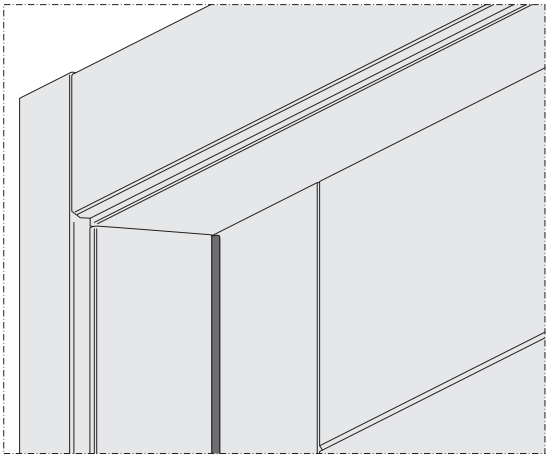

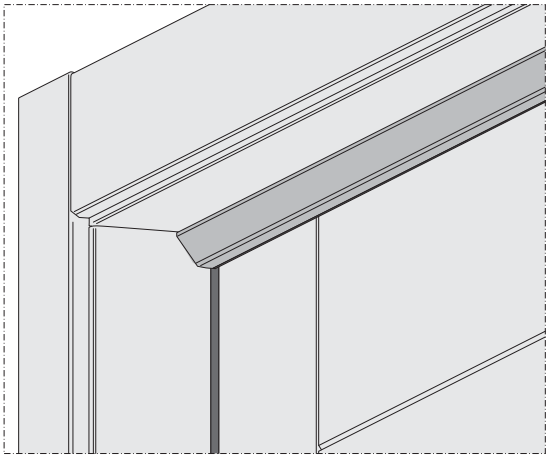

VÝHODY	NEVÝHODY
- Při otevřených dveřích je obrábění téměř neviditelné	- Invazivní obrábění
- Při zavřených dveřích není vidět nic. Stejně jako u křídlových dveří	- Povrchová úprava viditelných obrobených částí musí být obnovena
	- Zbývající část, ke které je připevněna horní deska, je poněkud tenká
	- Při stejné velikosti rámu je panel vyšší než křídlové dveře

VÝHODY	NEVÝHODY
- Minimálně invazivní obrábění	- Při otevřených dveřích je profil viditelný
- Po nasazení profilu jsou obrobené části zakryty	- Při zavřených dveřích je profil viditelný
- Při stejné velikosti rámu je panel stejně vysoký jako křídlové dveře	

3.3 Vertikální řez bez polodrážkového profilu

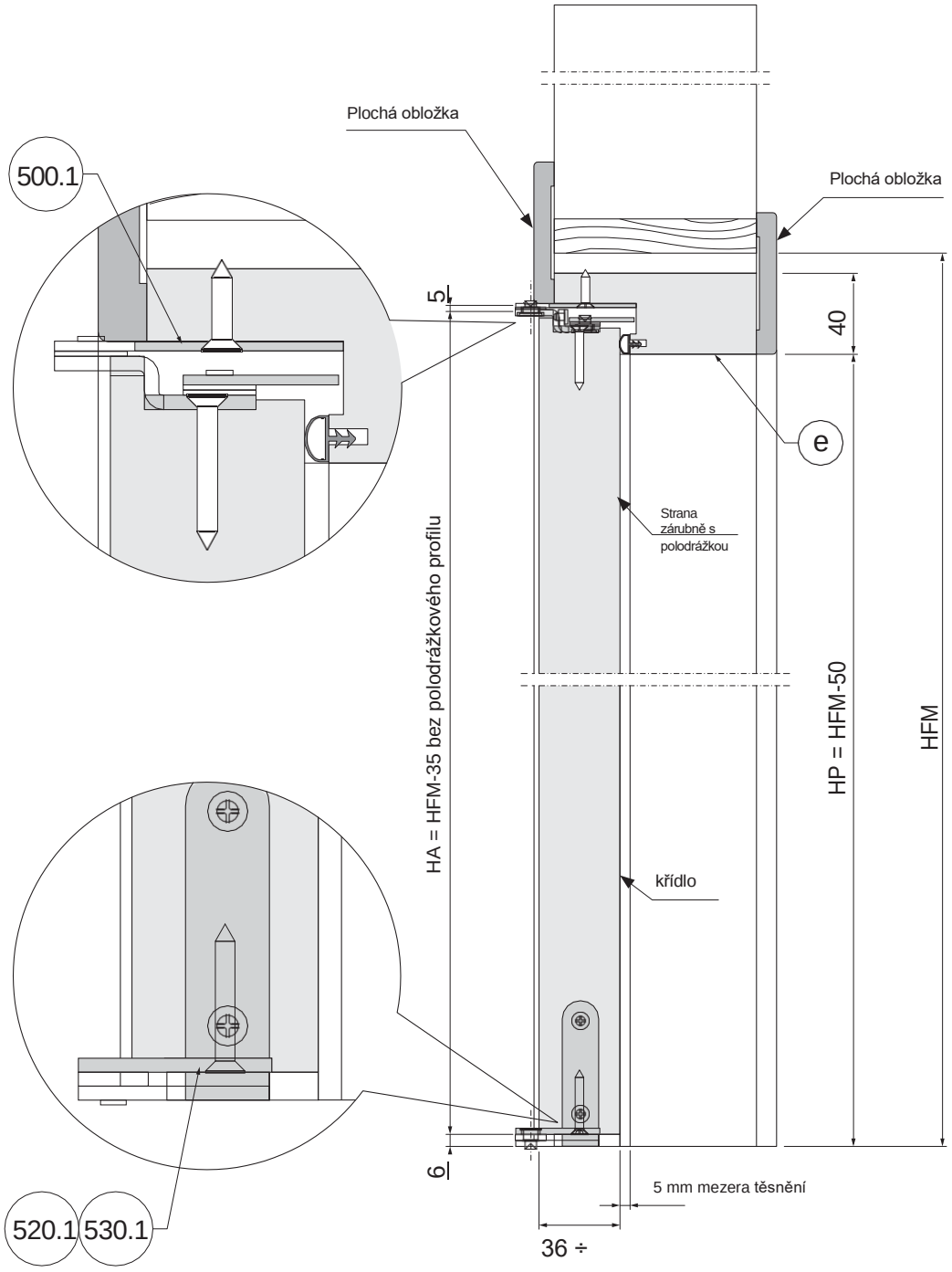

HFM = výška otvoru ve zdi
HP = rozměr průchodu
HA = výška křídla

Seznam dílů		
Č.	**Množství**	**Popis**
500.1	1	Systém Compack Living 180, pravostranný nebo levostranný
520.1	1	Boční spodní závěs pro křídlo vpravo nebo vlevo
530.1	1	Boční spodní závěs pro zárubeň vpravo nebo vlevo
e	1	Horní příčka

3.4 Vertikální řez s polodrážkovým profilem

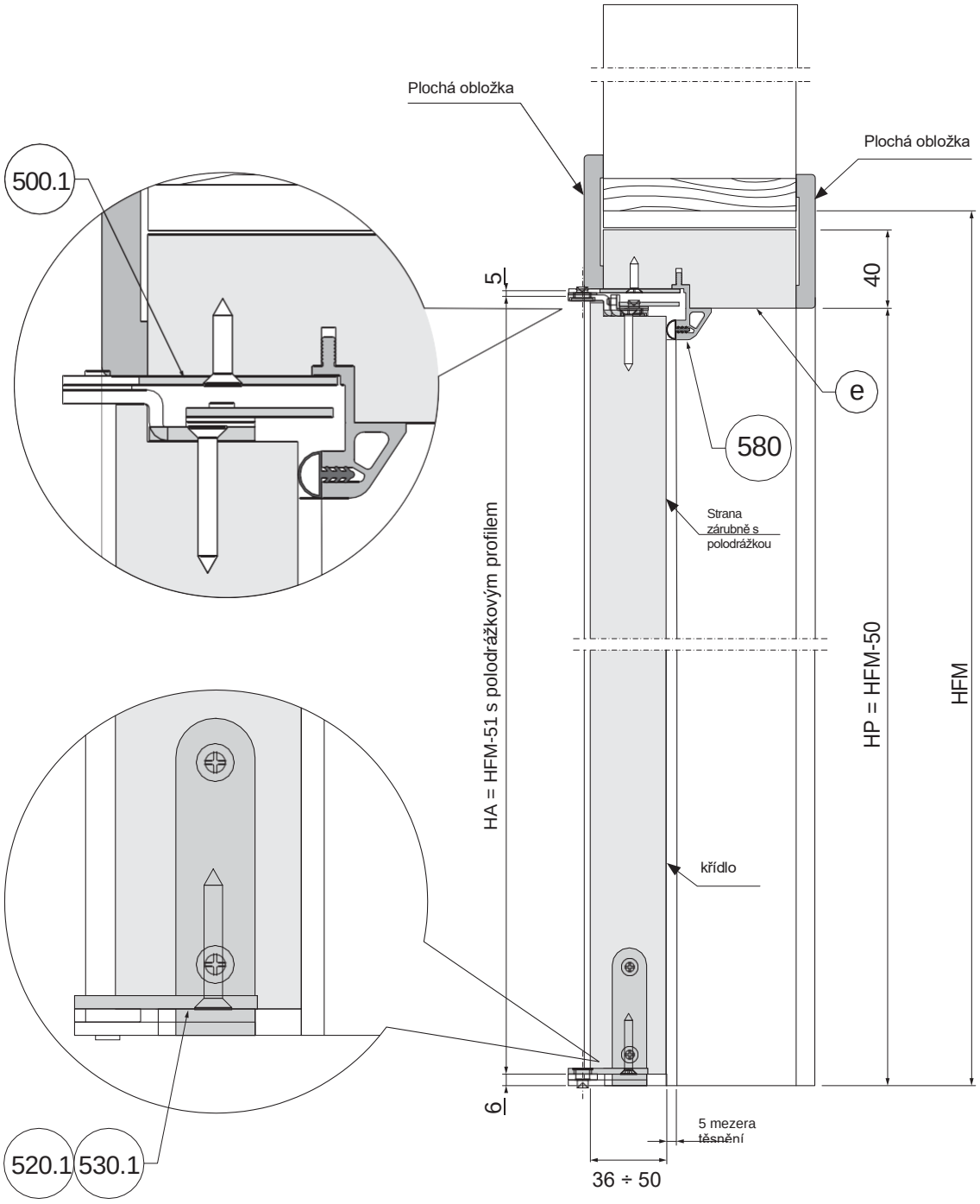

HFM = výška otvoru ve zdi
HP = rozměr průchodu
HA = výška křídla

Seznam dílů		
Č.	**Množství**	**Popis**
500.1	1	Systém Compack Living 180, pravostranný nebo levostranný
520.1	1	Boční spodní závěs pro křídlo vpravo nebo vlevo
530.1	1	Boční spodní závěs pro zárubeň vpravo nebo vlevo
580	1	Profilová polodrážka (volitelné)
e	1	Horní příčka

3.5 Vodorovný řez levých dveří

Příklad levých dveří *(pravé dveře jsou symetrické)*

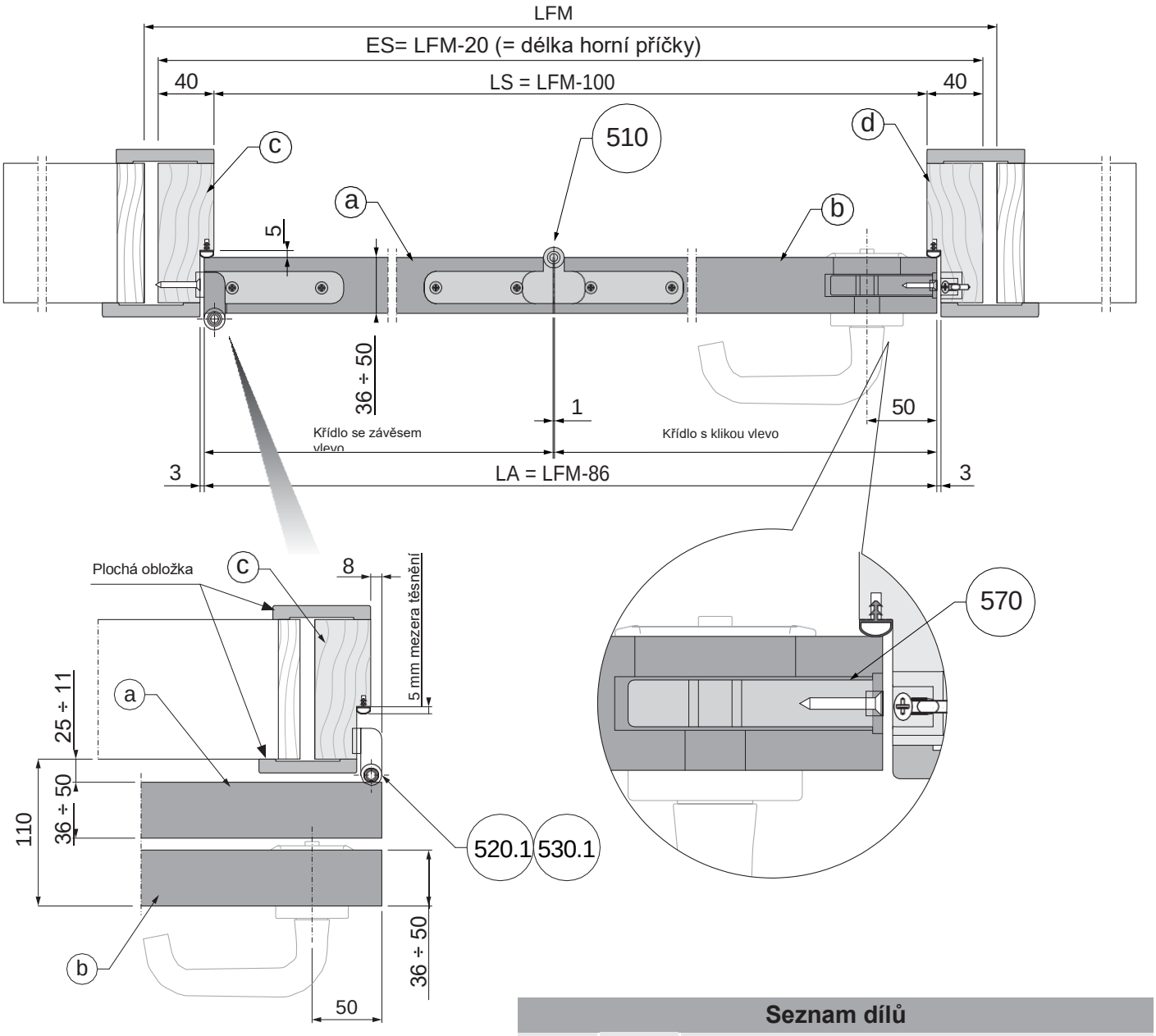

LFM = šířka otvoru ve zdi
ES = vnější zárubeň
LS = otvor v zárubni
LA = šířka křídla

Seznam dílů		
Č.	**Množství**	**Popis**
510	1	Středový spodní závěs
520.1	1	Boční spodní závěs pro křídlo vpravo nebo vlevo
530.1	1	Boční spodní závěs pro zárubeň vpravo nebo vlevo
570	1	Magnetický zámek Compack Living se západkou a speciální čtyřhrannou vložkou (volitelně)
a	1	Křídlo se závěsem
b	1	Křídlo s klikou
c	1	Zárubeň dveří na straně závěsu
d	1	Zárubeň dveří na straně kliky

3.6 Rozměrový výkres dveří – symetrická křídla (verze 1)

Verze 1 – symetrická křídla							
LFM	LP	Křídlo s levým** závěsem	Křídlo s levou** klikou	Z	V	Č. **COMPACK**	
						Povrchová úprava BLACK	Povrchová úprava INOX
700	592	306,5	306,5	355	250	805F60DX 805F60SX	825F60DX 825F60SX
800	692	356,5	356,5	405	300	805F70DX 805F70SX	825F70DX 825F70SX
900	792	406,5	406,5	455	350	805A80DX 805A80SX	825A80DX 825A80SX
1000	892	456,5	456,5	505	400	805B90DX 805B90SX	825B90DX 825B90SX
1100	992	506,5	506,5	555	450	805B100DX 805B100SX	825B100DX 825B100SX

LFM = šířka otvoru ve zdi
LP = rozměr průchodu
Z = prostorová náročnost otevírání
V = prostorová náročnost na zdi

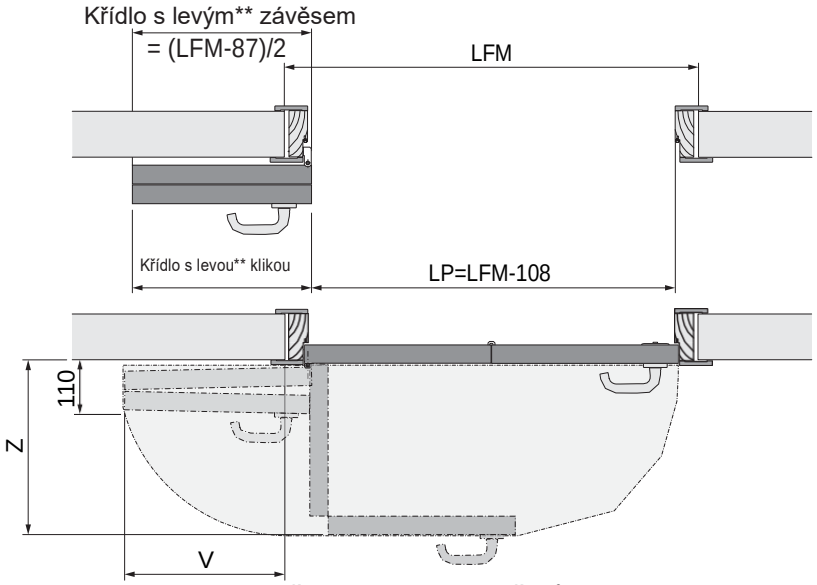

Příklad levých dveří
(Pravé dveře jsou symetrické)

Schéma uchycení horního kování *(viz kapitola 4. PŘEHLEDY ROZMĚRŮ)*

Verze 1 – symetrická křídla					
Č. **COMPACK**		Křídlo s levým** závěsem	rozměr X	Křídlo s levou** klikou	rozměr Y
Povrchová úprava BLACK	Povrchová úprava INOX				
805F60DX 805F60SX	825F60DX 825F60SX	306,5	208	306,5	234
805F70DX 805F70SX	825F70DX 825F70SX	356,5	208	356,5	234
805A80DX 805A80SX	825A80DX 825A80SX	406,5	258	406,5	284
805B90DX 805B90SX	825B90DX 825B90SX	456,5	358	456,5	384
805B100DX 805B100SX	825B100DX 825B100SX	506,5	358	506,5	384

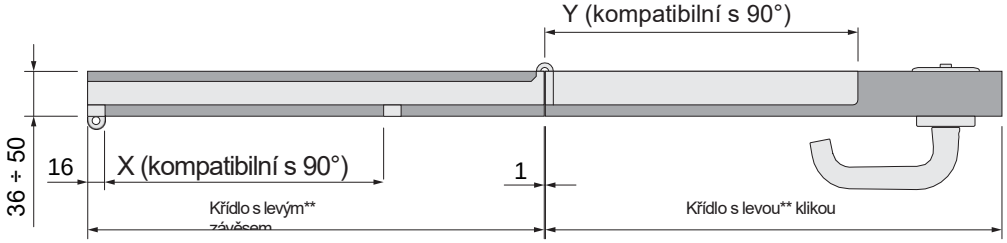

(**) Šířky křídla se závěsem a křídla s klikou jsou vypočítány s reciproční vzdáleností 1 mm.

3.7 Rozměrový výkres dveří – asymetrická křídla (verze 2)

Křídlo s klikou od -50 až 0 větší

Verze 2 – asymetrická křídla (křídlo s klikou od -50 do 0 větší)							
LFM	LP	Křídlo s levým** závěsem	Křídlo s levou** klikou	Z	V	Č. **COMPACK**	
						Povrchová úprava BLACK	Povrchová úprava INOX
650 ÷ 700	542 ÷ 592	306,5	256,5 ÷ 306,5	355	250	805F60DX 805F60SX	825F60DX 825F60SX
750 ÷ 800	642 ÷ 692	356,5	306,5 ÷ 356,5	405	300	805F70DX 805F70SX	825F70DX 825F70SX
850 ÷ 900	742 ÷ 792	406,5	356,5 ÷ 406,5	455	350	805A80DX 805A80SX	825A80DX 825A80SX
950 ÷ 1000	842 ÷ 892	456,5	406,5 ÷ 456,5	505	400	805B90DX 805B90SX	825B90DX 825B90SX
1050 ÷ 1100	942 ÷ 992	506,5	456,5 ÷ 506,5	555	450	805B100DX 805B100SX	825B100DX 825B100SX

LFM = šířka otvoru ve zdi
LP = rozměr průchodu
Z = prostorová náročnost otevírání
V = prostorová náročnost na zdi

Křídlo s levým** závěsem

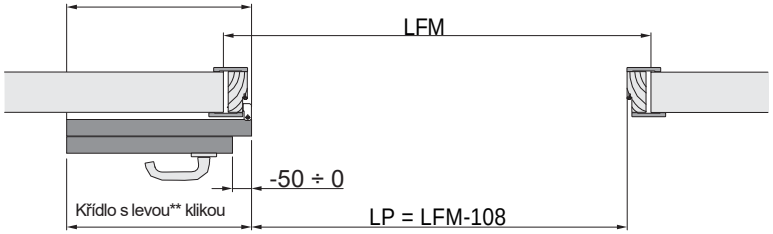

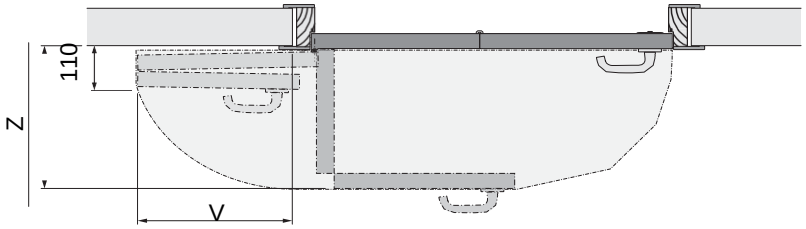

Příklad levých dveří
(Pravé dveře jsou symetrické)

Schéma uchycení horního kování *(viz kapitola 4. PŘEHLEDY ROZMĚRŮ)*

Verze 2 – asymetrická křídla (křídlo s klikou od -50 až 0 mm větší)					
Č. **COMPACK**		Křídlo s levým** závěsem	rozměr X	Křídlo s levou** klikou	rozměr Y
Povrchová úprava BLACK	Povrchová úprava INOX				
805F60DX 805F60SX	825F60DX 825F60SX	306,5	208	256,5 ÷ 306,5	234
805F70DX 805F70SX	825F70DX 825F70SX	356,5	208	306,5 ÷ 356,5	234
805A80DX 805A80SX	825A80DX 825A80SX	406,5	258	356,5 ÷ 406,5	284
805B90DX 805B90SX	825B90DX 825B90SX	456,5	358	406,5 ÷ 456,5	384
805B100DX 805B100SX	825B100DX 825B100SX	506,5	358	456,5 ÷ 506,5	384

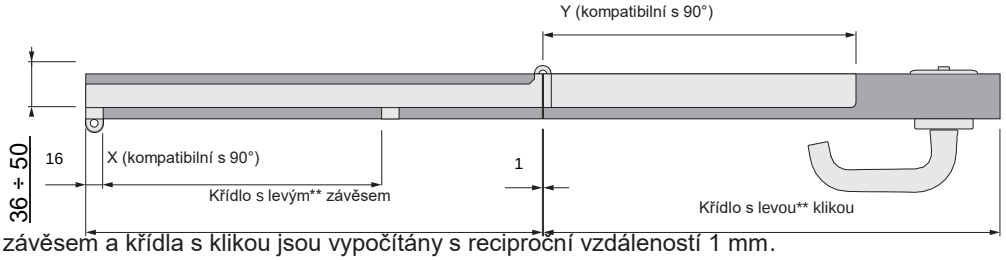

(**) Šířky křídla se závěsem a křídla s klikou jsou vypočítány s reciproční vzdáleností 1 mm.

3.8 Rozměrový výkres dveří – asymetrická křídla (verze 3)

Křídlo s klikou o 0 do +200 menší

Verze 3 – asymetrická křídla (křídlo s klikou od 0 do +200 menší)							
LFM	LP	Křídlo s levým** závěsem	Křídlo s levou** klikou	Z	V	Č. **COMPACK**	
						Povrchová úprava BLACK	Povrchová úprava INOX
700 ÷ 900	592	306,5	306,5 ÷ 506,5	355	250	805F60DX 805F60SX	825F60DX 825F60SX
800 ÷ 1000	692	356,5	356,5 ÷ 556,5	405	300	805F70DX 805F70SX	825F70DX 825F70SX
900 ÷ 1100	792	406,5	406,5 ÷ 606,5	455	350	805A80DX 805A80SX	825A80DX 825A80SX
1000 ÷ 1200	892	456,5	456,5 ÷ 656,5	505	400	805B90DX 805B90SX	825B90DX 825B90SX
1100 ÷ 1300	992	506,5	506,5 ÷ 706,5	555	450	805B100DX 805B100SX	825B100DX 825B100SX

Tato varianta umožňuje také použití dvojité kliky nebo dvojitého knoflíku s tradičním zámkem, pokud to umožňuje přesah dveří.

LFM = šířka otvoru ve zdi
LP = rozměr průchodu
Z = prostorová náročnost otevírání
V = prostorová náročnost na zdi

Příklad levých dveří
(Pravá dvířka jsou symetrická)

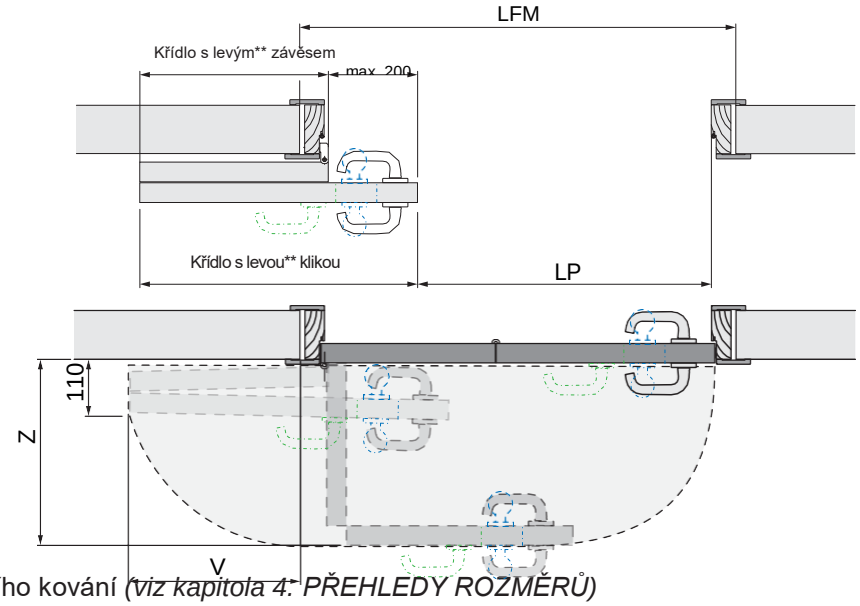

Schéma uchycení horního kování *(viz kapitola 4: PŘEHLEDY ROZMĚRŮ)*

Verze 3 – asymetrická křídla (křídlo s klikou od 0 do +200 spodní)						
Č. **COMPACK**		Křídlo s levým** závěsem	rozměr X	Křídlo s levou** klikou	rozměr Y
Povrchová úprava BLACK	Povrchová úprava INOX				
805F60DX 805F60SX	825F60DX 825F60SX	306,5	208	306,5 ÷ 506,5	234
805F70DX 805F70SX	825F70DX 825F70SX	356,5	208	356,5 ÷ 556,5	234
805A80DX 805A80SX	825A80DX 825A80SX	406,5	258	406,5 ÷ 606,5	284
805B90DX 805B90SX	825B90DX 825B90SX	456,5	358	456,5 ÷ 656,5	384
805B100DX 805B100SX	825B100DX 825B100SX	506,5	358	506,5 ÷ 706,5	384

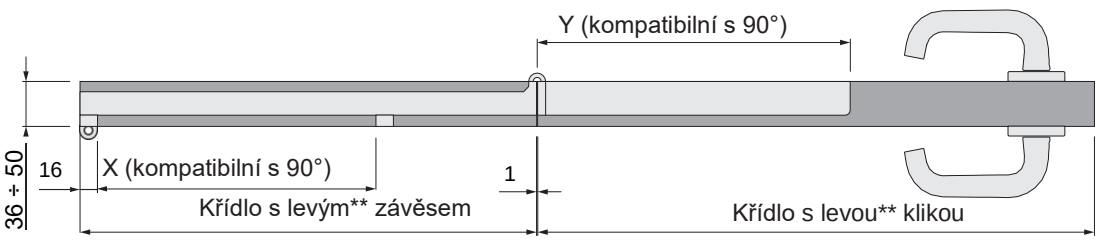

(**) Šířky křídla se závěsem a křídla s klikou jsou vypočítány s reciproční vzdáleností 1 mm.

4. PŘEHLEDY ROZMĚRŮ

4.1 Jednokřídlé dveře

Následující tabulka obsahuje přehled všech možných rozměrů s uvedenými mírami. Systém **COMPACK LIVING 180°** předpokládá minimální otvor ve zdi **(LFM)** 700 mm u symetrických křídel a 650 mm u asymetrických křídel. Maximální otvor ve zdi **(LFM)** u symetrických křídel je 1 100 mm.
Pro rozměry **LFM** větší než 1 100 mm je nutné zvětšit rozměry křídla dveří s klikou.

Souhrnné rozměry pro dveře s jedním křídlem

Verze 1 – symetrická křídla

Šířka otvoru ve zdi **LFM**	Rozměr průchodu **LP**	Pevný rozměr křídla s levým** závěsem	Pracovní rozměr **x**	Proměnný rozměr křídlo s levou** klikou	Pracovní rozměr **y**	Prostorová náročnost otevírání **Z**	Prostorová náročnost na zdi **V**	Č. **COMPACK**	
								Povrchová úprava BLACK	Povrchová úprava INOX
700	592	306,5	208	306,5	234	355	250	805F60DX 805F60SX	825F60DX 825F60SX
800	692	356,5	208	356,5	234	405	300	805F70DX 805F70SX	825F70DX 825F70SX
900	792	406,5	258	406,5	284	455	350	805A80DX 805A80SX	825A80DX 825A80SX
1000	892	456,5	358	456,5	384	505	400	805B90DX 805B90SX	825B90DX 825B90SX
1100	992	506,5	358	506,5	384	555	450	805B100DX 805B100SX	825B100DX 825B100SX

Verze 2 – asymetrická křídla (křídlo s klikou o -50 do 0 menší)

Šířka otvoru ve zdi **LFM**	Rozměr průchodu **LP**	Pevný rozměr křídla s levým** závěsem	Pracovní rozměr **x**	Proměnný rozměr křídla s levou** klikou	Pracovní rozměr **y**	Prostorová náročnost otevírání **Z**	Prostorová náročnost na zdi **V**	Č. **COMPACK**	
								Povrchová úprava BLACK	Povrchová úprava INOX
650 ÷ 700	542 ÷ 592	306,5	208	256,5 ÷ 306,5	234	355	250	805F60DX 805F60SX	825F60DX 825F60SX
750 ÷ 800	642 ÷ 692	356,5	208	306,5 ÷ 356,5	234	405	300	805F70DX 805F70SX	825F70DX 825F70SX
850 ÷ 900	742 ÷ 792	406,5	258	356,5 ÷ 406,5	284	455	350	805A80DX 805A80SX	825A80DX 825A80SX
950 ÷ 1000	842 ÷ 892	456,5	358	406,5 ÷ 456,5	384	505	400	805B90DX 805B90SX	825B90DX 825B90SX
1050 ÷ 1100	942 ÷ 992	506,5	358	456,5 ÷ 506,5	384	555	450	805B100DX 805B100SX	825B100DX 825B100SX

Verze 3 – asymetrická křídla (křídlo s klikou o 0 až +200 větší)

Šířka otvoru ve zdi **LFM**	Rozměr průchodu **LP**	Pevný rozměr křídla s levým** závěsem	Pracovní rozměr **x**	Proměnný rozměr křídla s levou** klikou	Pracovní rozměr **y**	Prostorová náročnost otevírání **Z**	Prostorová náročnost na zdi **V**	Č. **COMPACK**	
								Povrchová úprava BLACK	Povrchová úprava INOX
700 ÷ 900	592	306,5	208	306,5 ÷ 506,5	234	355	250	805F60DX 805F60SX	825F60DX 825F60SX
800 ÷ 1000	692	356,5	208	356,5 ÷ 556,5	234	405	300	805F70DX 805F70SX	825F70DX 825F70SX
900 ÷ 1100	792	406,5	258	406,5 ÷ 606,5	284	455	350	805A80DX 805A80SX	825A80DX 825A80SX
1000 ÷ 1200	892	456,5	358	456,5 ÷ 656,5	384	505	400	805B90DX 805B90SX	825B90DX 825B90SX
1100 ÷ 1300	992	506,5	358	506,5 ÷ 706,5	384	555	450	805B100DX 805B100SX	825B100DX 825B100SX

4.2 Rozměrový výkres dvoukřídlých dveří

Příklad rozměrů

Upozornění: *Je třeba použít dvě kování* **COMPACK LIVING**, *jedno pravé a jedno levé.*

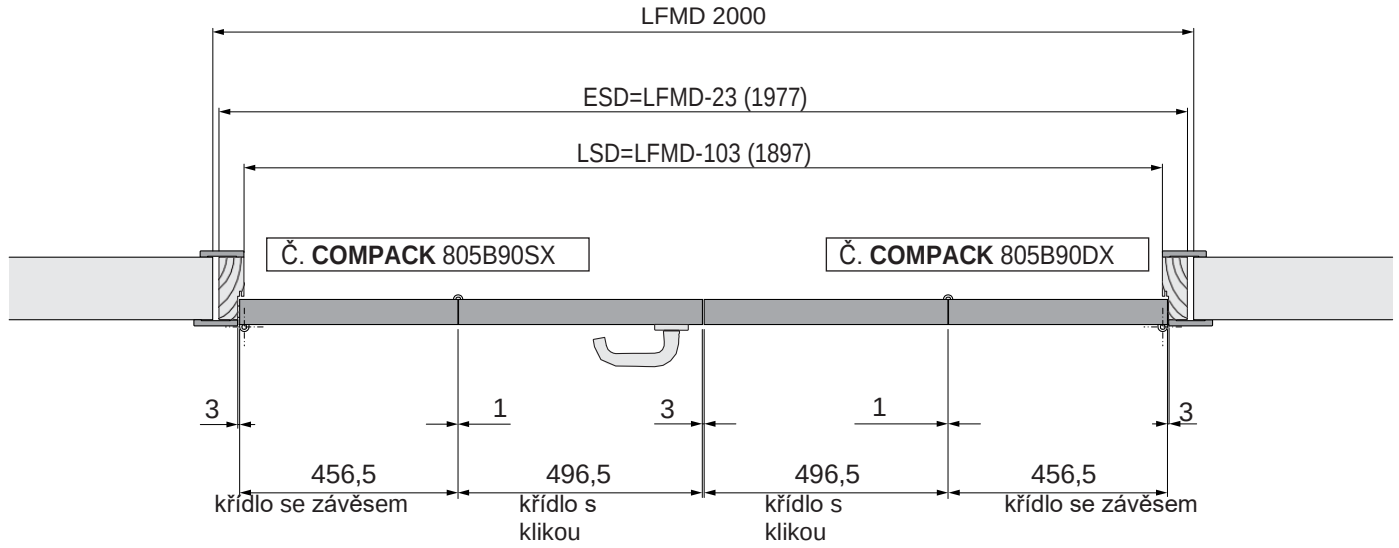



LFMD = šířka stavebního otvoru (dvoukřídlé dveře)
ESD = vnější rozměr dvoukřídlé zárubně (LFMD-23)
LSD = světlý rozměr dvoukřídlé zárubně (LFMD-103)
LPD = šířka průchodu u dvoukřídlých dveří

4.3 Možnosti kombinace 180° – 90° u dvoukřídlých dveří

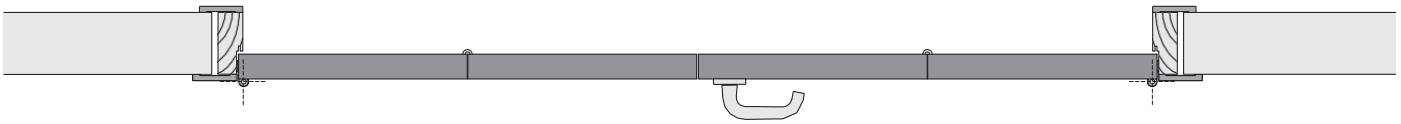

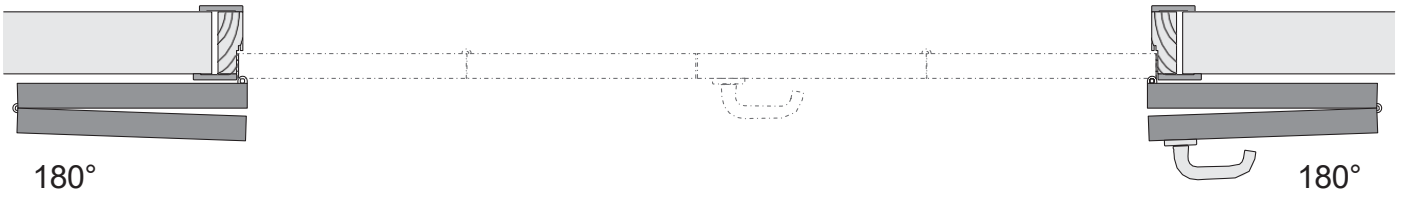

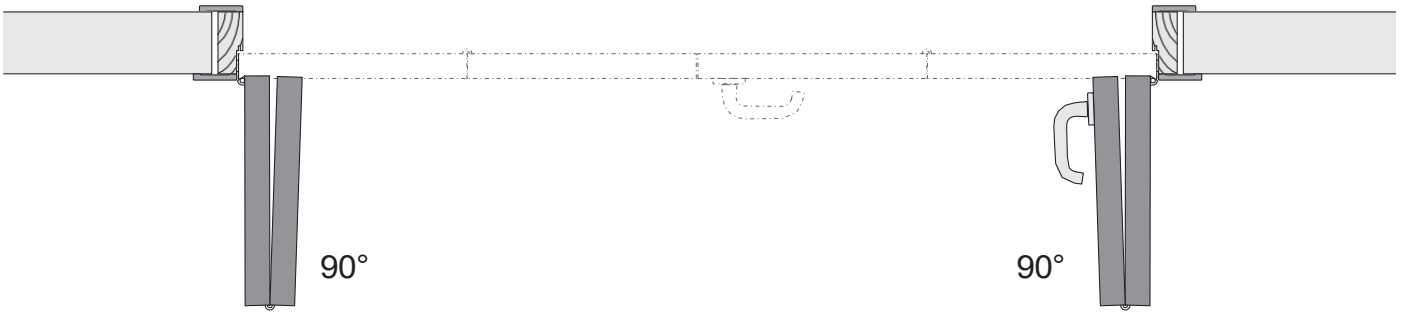

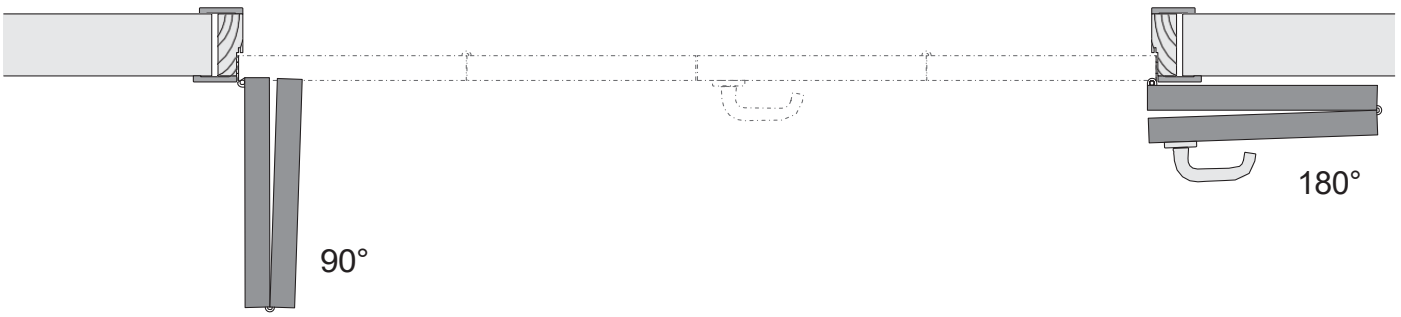

- Možné kombinace s použitím stejných komponentů ze dřeva

4.4 Dvoukřídlé dveře

Následující tabulka obsahuje přehled všech možných rozměrů s uvedenými mírami. Systém **COMPACK LIVING 180°** předpokládá minimální otvor ve zdi **(LFM)** 1 320 mm u symetrických křídel a 1 220 mm u asymetrických křídel.
Maximální otvor ve zdi **(LFM)** u symetrických křídel je 2 120 mm.
Pro rozměry **LFM** větší než 2 120 mm je nutné zvětšit rozměry křídla s klikou.

Souhrnné rozměry pro dvoukřídlé dveře

Verze 1 – symetrická křídla

Šířka otvoru ve zdi **LFM**	Rozměr průchodu **LP**	Pevný rozměr křídla s levým** závěsem	Pracovní rozměr **x**	Proměnný rozměr Křídla s levou** klikou	Pracovní rozměr **y**	Prostorová náročnost otevírání **Z**	Prostorová náročnost ve zdi **V**	Č. **COMPACK**	
								Povrchová úprava BLACK	Povrchová úprava INOX
1320	1201	306,5	208	306,5	234	355	250	805F60DX 805F60SX	825F60DX 825F60SX
1520	1401	356,5	208	356,5	234	405	300	805F70DX 805F70SX	825F70DX 825F70SX
1720	1601	406,5	258	406,5	284	455	350	805A80DX 805A80SX	825A80DX 825A80SX
1920	1801	456,5	358	456,5	384	505	400	805B90DX 805B90SX	825B90DX 825B90SX
2120	2001	506,5	358	506,5	384	555	450	805B100DX 805B100SX	825B100DX 825B100SX

Verze 2 – asymetrická křídla (křídlo s klikou o -50 do 0 menší)

Šířka otvoru ve zdi **LFM**	Rozměr průchodu **LP**	Pevný rozměr křídla s levým** závěsem	Pracovní rozměr **x**	Proměnný rozměr křídla s levou** klikou	Pracovní rozměr **y**	Prostorová náročnost otevírání **Z**	Prostorová náročnost na zdi **V**	Č. **COMPACK**	
								Povrchová úprava BLACK	Povrchová úprava INOX
1220 ÷ 1320	1101 ÷ 1201	306,5	208	256,5 ÷ 306,5	234	355	250	805F60DX 805F60SX	825F60DX 825F60SX
1420 ÷ 1520	1301 ÷ 1401	356,5	208	306,5 ÷ 356,5	234	405	300	805F70DX 805F70SX	825F70DX 825F70SX
1620 ÷ 1720	1501 ÷ 1601	406,5	258	356,5 ÷ 406,5	284	455	350	805A80DX 805A80SX	825A80DX 825A80SX
1820–1920	1701 ÷ 1801	456,5	358	406,5 ÷ 456,5	384	505	400	805B90DX 805B90SX	825B90DX 825B90SX
2020–2120	1901–2001	506,5	358	456,5 ÷ 506,5	384	555	450	805B100DX 805B100SX	825B100DX 825B100SX

Verze 3 – asymetrická křídla (křídlo s klikou o 0 až +200 větší)

Šířka otvoru ve zdi **LFM**	Rozměr průchodu **LP**	Pevný rozměr křídla s levým** závěsem	Pracovní rozměr **x**	Proměnný rozměr křídla s levou** klikou	Pracovní rozměr **y**	Prostorová náročnost otevírání **Z**	Prostorová náročnost na zdi **V**	Č. **COMPACK**	
								Povrchová úprava BLACK	Povrchová úprava INOX
1320 ÷ 1720	1201	306,5	208	306,5 ÷ 506,5	234	355	250	805F60DX 805F60SX	825F60DX 825F60SX
1520 ÷ 1920	1401	356,5	208	356,5 ÷ 556,5	234	405	300	805F70DX 805F70SX	825F70DX 825F70SX
1720 ÷ 2120	1601	406,5	258	406,5 ÷ 606,5	284	455	350	805A80DX 805A80SX	825A80DX 825A80SX
1920 ÷ 2320	1801	456,5	358	456,5 ÷ 656,5	384	505	400	805B90DX 805B90SX	825B90DX 825B90SX
2120 ÷ 2520	2001	506,5	358	506,5 ÷ 706,5	384	555	450	805B100DX 805B100SX	825B100DX 825B100SX

4.5 Rozměrový výkres pro třídílné jednokřídlé dveře

Při zachování stejných rozměrových vlastností jako v předchozích tabulkách lze přidat třetí křídlo tak, že se připojí ke křídlu s klikou pomocí závěsů, čímž se docílí velmi širokého otevření, přičemž ale otevřené dveře zabírají velmi malý prostor.

Příklad rozměrů se symetrickými křídly

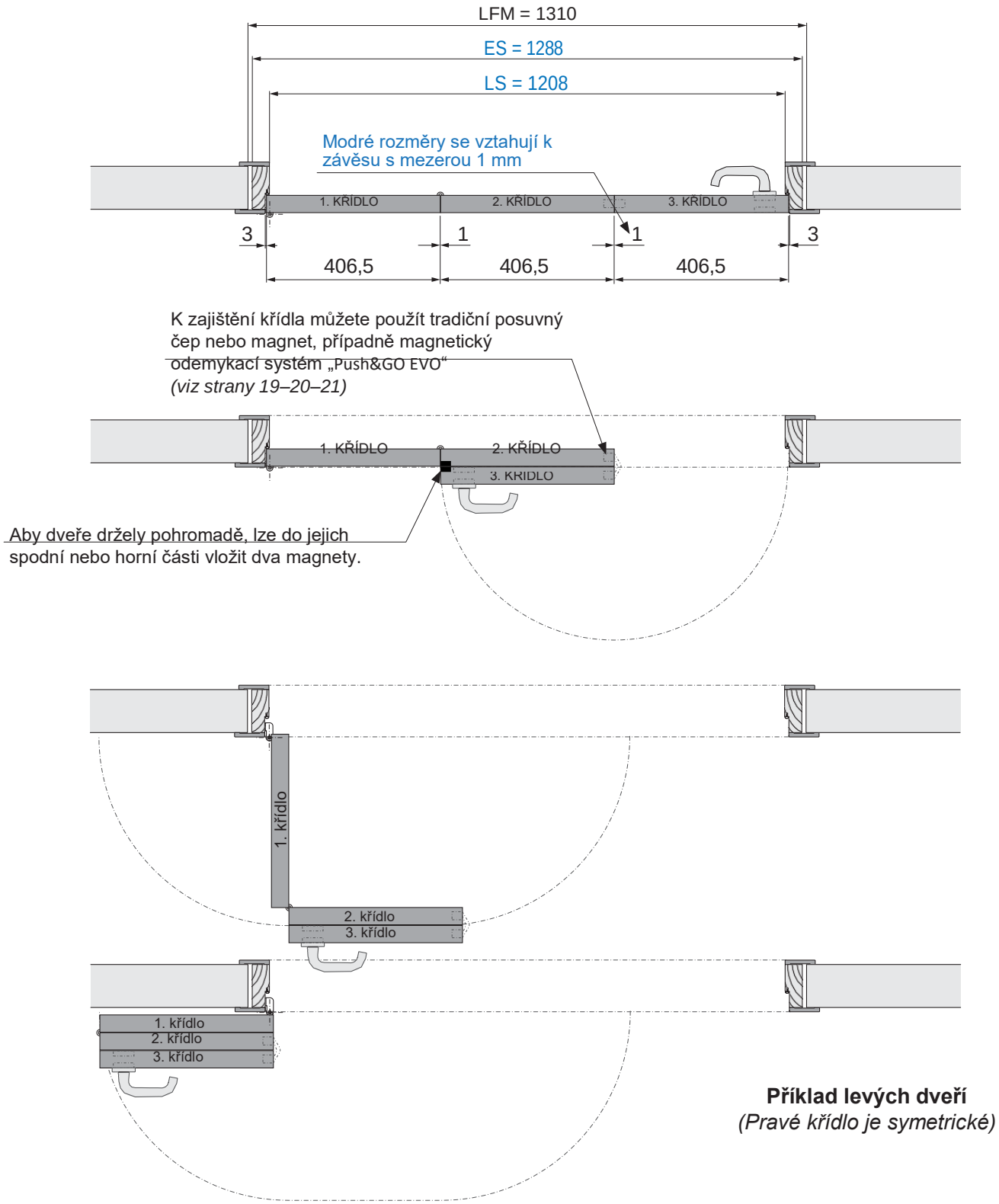

Příklad levých dveří
(Pravé křídlo je symetrické)

Rozměrový příklad s asymetrickými křídly:

První a druhé křídlo je symetrické, třetí křídlo je asymetrické

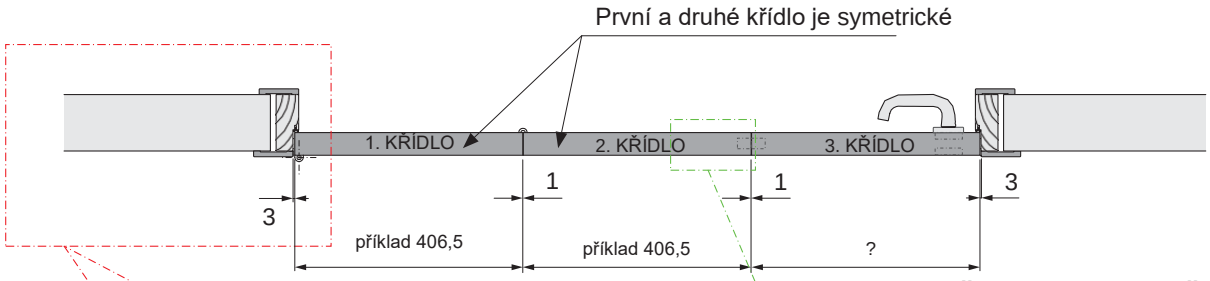

Příklad levých dveří
(Pravé dveře je symetrické)

Třetí křídlo je kratší

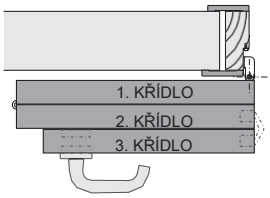

Třetí křídlo je delší

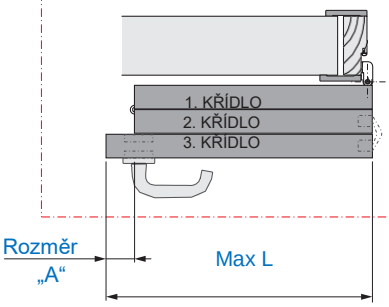

Kód	Rozměr „A“ *	Třetí dveře Max L
...F60...	65	598
...F70...	115	698
...A80...	115	798
...B90...	65	898
...B100...	115	998

* Pokud rozměr „A“ překročí hodnoty uvedené v tabulce, celková výška dveří se musí snížit o 2 mm podle níže uvedených rozměrů,
z důvodu nekompatibility dveří nebo kliky s horním vyčnívajícím závěsem *(viz odstavce 5.3 a 5.4)*.

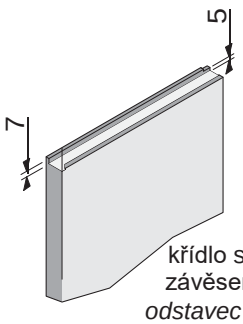

křídlo se závěsem
odstavec 5.3

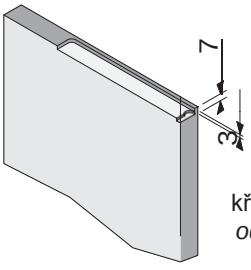

křídlo s klikou
odstavec 5.4

Možnosti zavírání druhého křídla

Push&Go EVO

Specifikace pro obrábění viz technický manuál „Push&Go EVO“

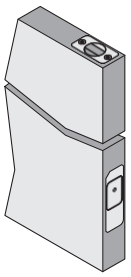

Tradiční posuvný čep

Magnet
(platí i pro třetí křídlo)

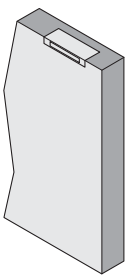

Příklad rozměrů s asymetrickými křídly:

Druhé a třetí symetrické křídlo, první asymetrické křídlo

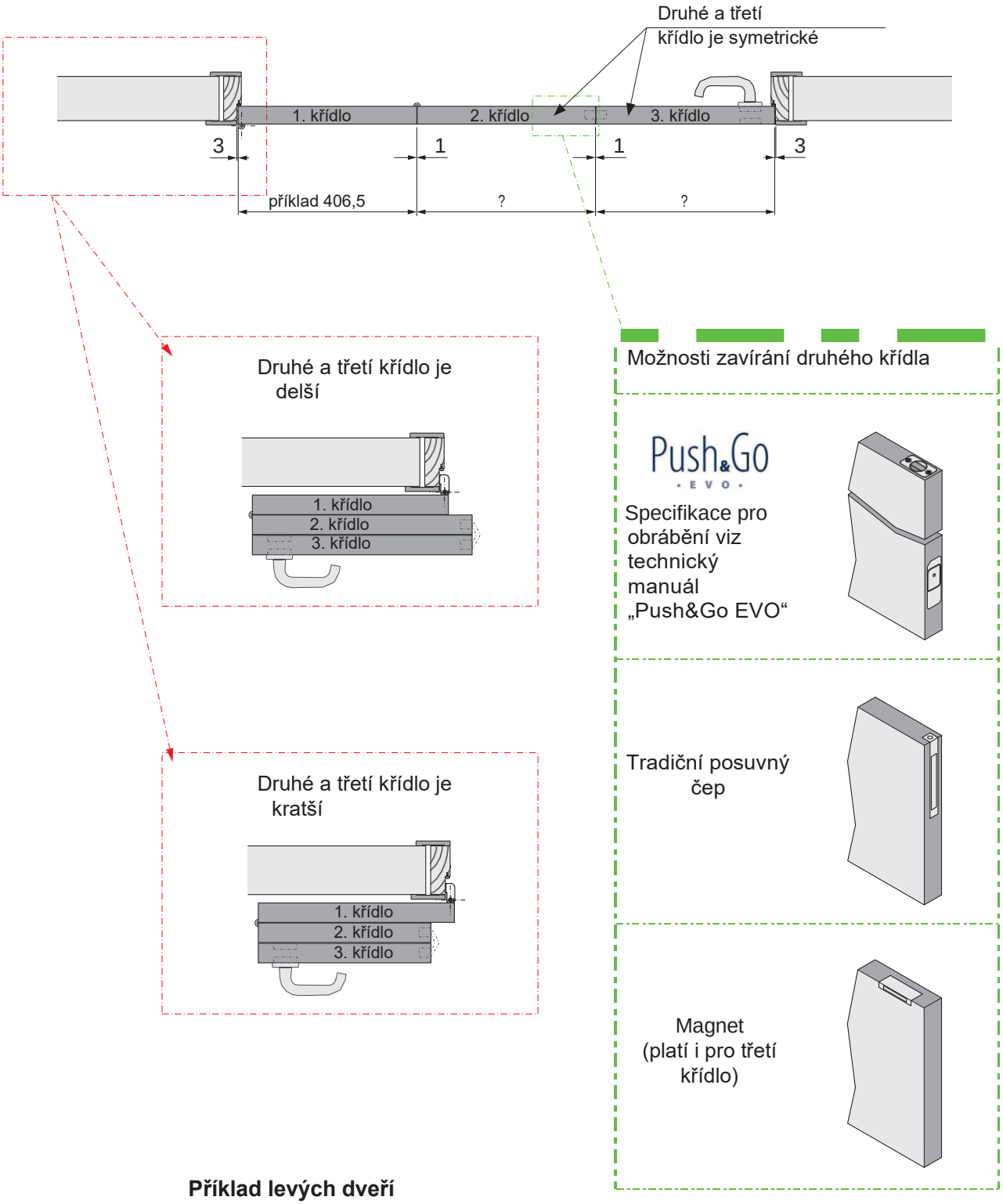

Příklad levých dveří
(Pravé dveře jsou symetrické)

Příklad rozměrů s asymetrickými křídly:

První a třetí křídlo je symetrické, druhé křídlo je asymetrické

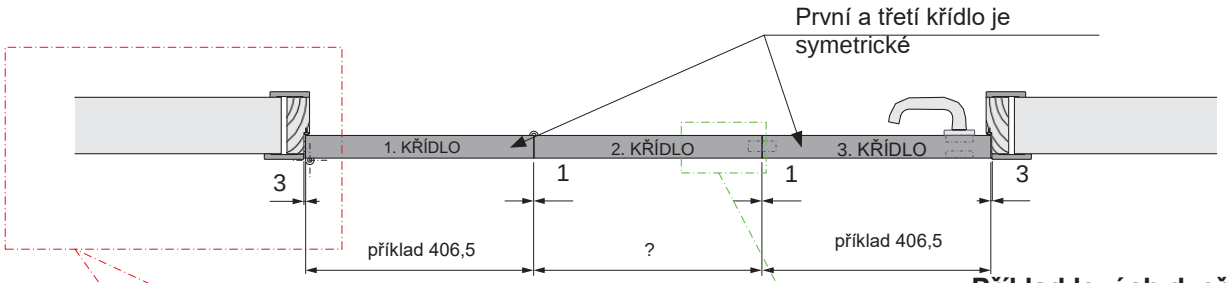

Příklad levých dveří
(Pravé dveře jsou symetrické)

První a třetí křídlo jsou kratší

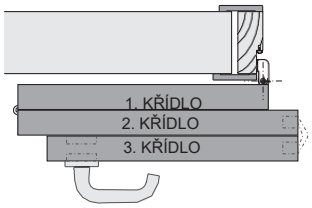

První a třetí křídlo je delší

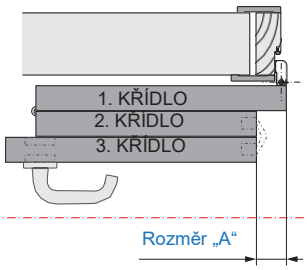

Kód	Rozměr „A“ *
...F60...	65
...F70...	115
...A80...	115
...B90...	65
...B100...	115

* Pokud rozměr „A“ překročí hodnoty uvedené v tabulce, celková výška dveří se musí snížit o 2 mm podle níže uvedených rozměrů,
z důvodu nekompatibility dveří nebo kliky s horním vyčnívajícím závěsem *(viz odstavce 5.3 a 5.4)*.

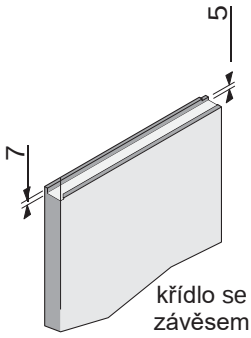

křídlo se závěsem
odstavec 5.3

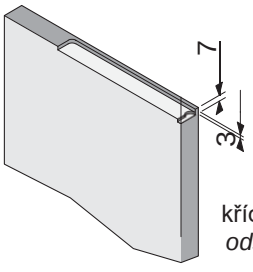

křídlo s klikou
odstavec 5.4

Možnosti zavírání druhého křídla

Push&Go EVO

Specifikace pro obrábění viz technický manuál „Push&Go EVO“

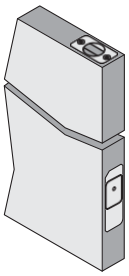

Tradiční posuvný čep

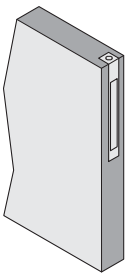

Magnet
(platí i pro třetí křídlo)

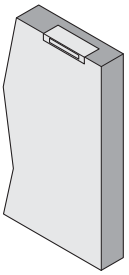

4.6 Rozměrový výkres pro dvoukřídlé skládací dveře (3+3)

Příklad rozměrů se symetrickými křídly

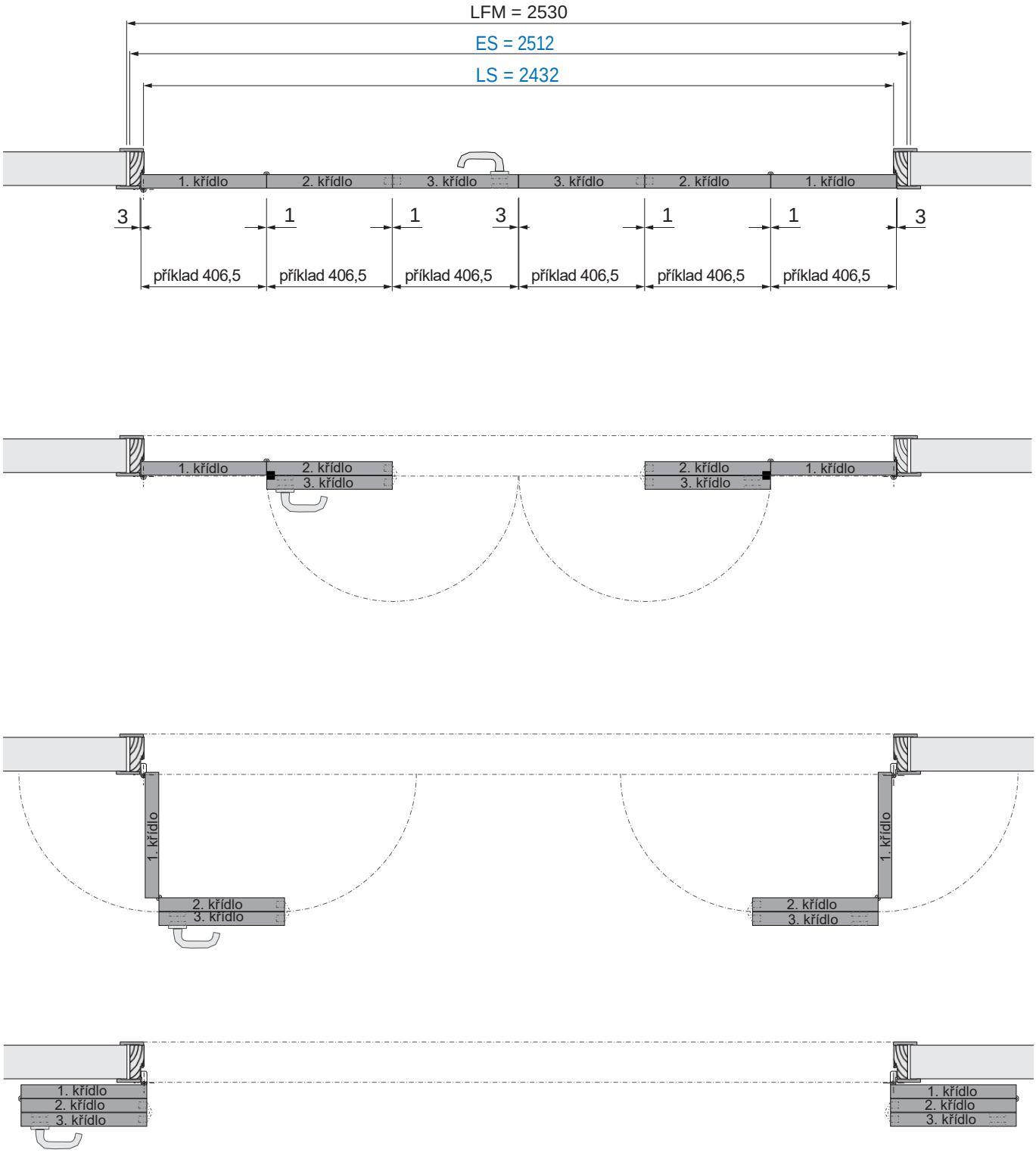

Pro montáž s asymetrickými křídly viz strany 19–20–21.

5. KOMPONENTY

5.1 Dřevěné prvky bez polodrážkového profilu kompatibilní s COMPACK LIVING 90°

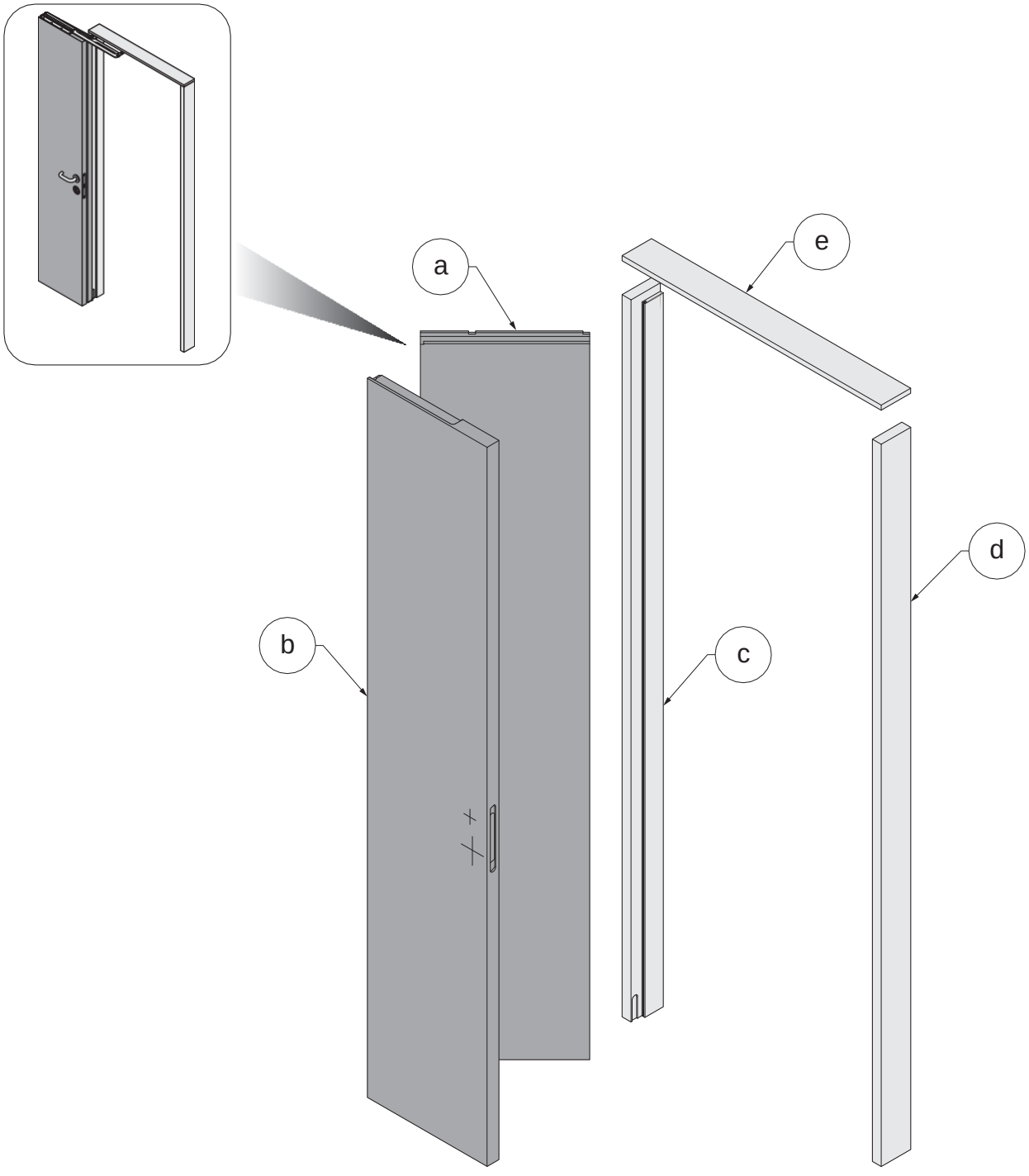

Seznam dílů		
Č.	**Množství**	**Popis**
a	1	Křídlo se závěsem
b	1	Křídlo s klikou
c	1	Zárubeň dveří na straně závěsu
d	1	Zárubeň dveří na straně kliky
e	1	Horní příčka

5.2 Dřevěné prvky s polodrážkovým profilem kompatibilní s COMPACK LIVING 90°

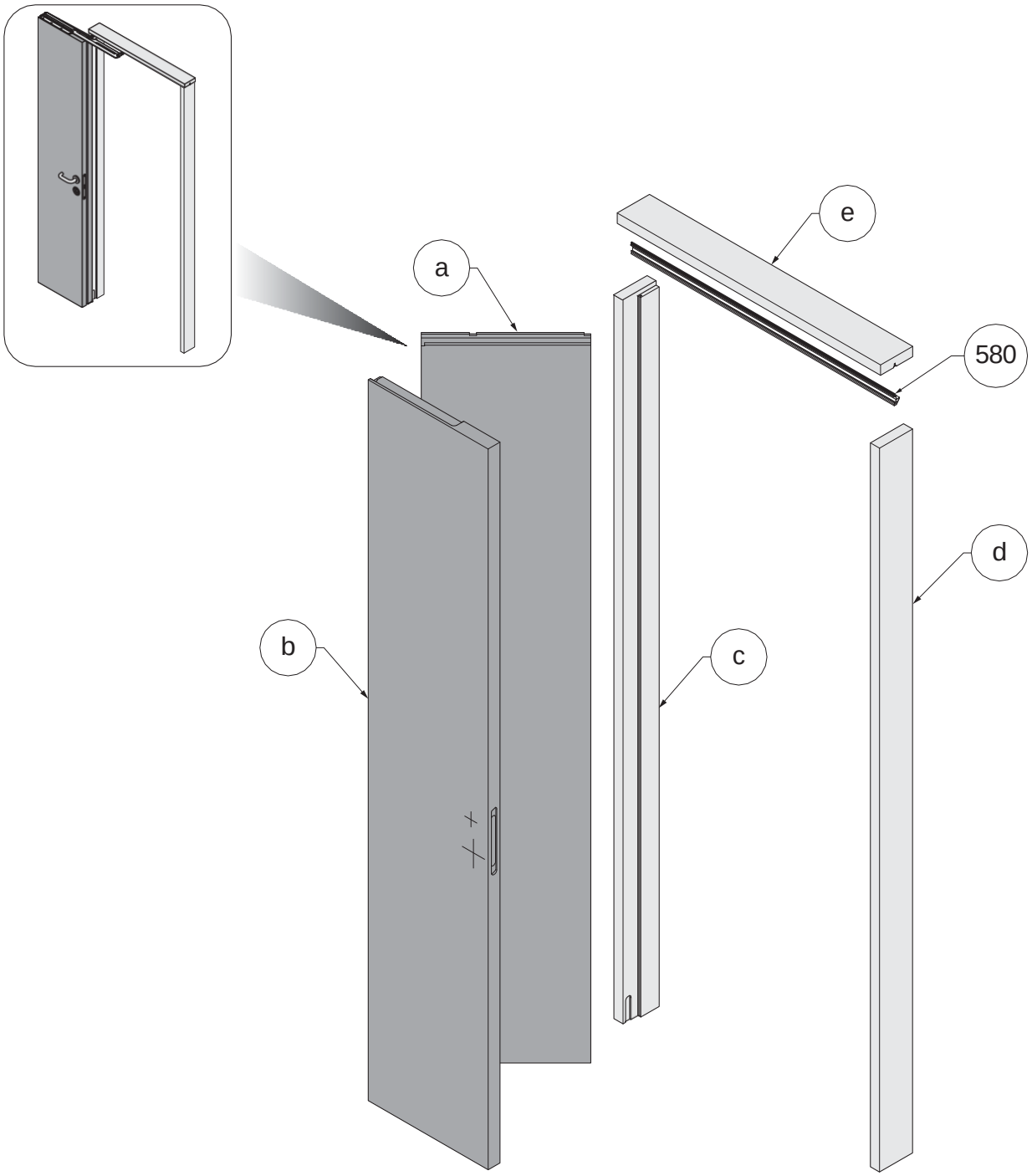

Seznam dílů		
Č.	**Množství**	**Popis**
580	1	Profil drážky (volitelné)
a	1	Křídlo se závěsem
b	1	Křídlo s klikou
c	1	Zárubeň dveří na straně závěsu
d	1	Zárubeň dveří na straně kliky
e	1	Horní příčka

5.3 Strana křídla dveří se závěsem (kompatibilní s COMPACK LIVING 90°)

Levé křídlo dveří na straně se závěsem *(pravé dveře jsou symetrické)*

(**) Rozměry viz kapitoly 3.6, 3.7, 3.8

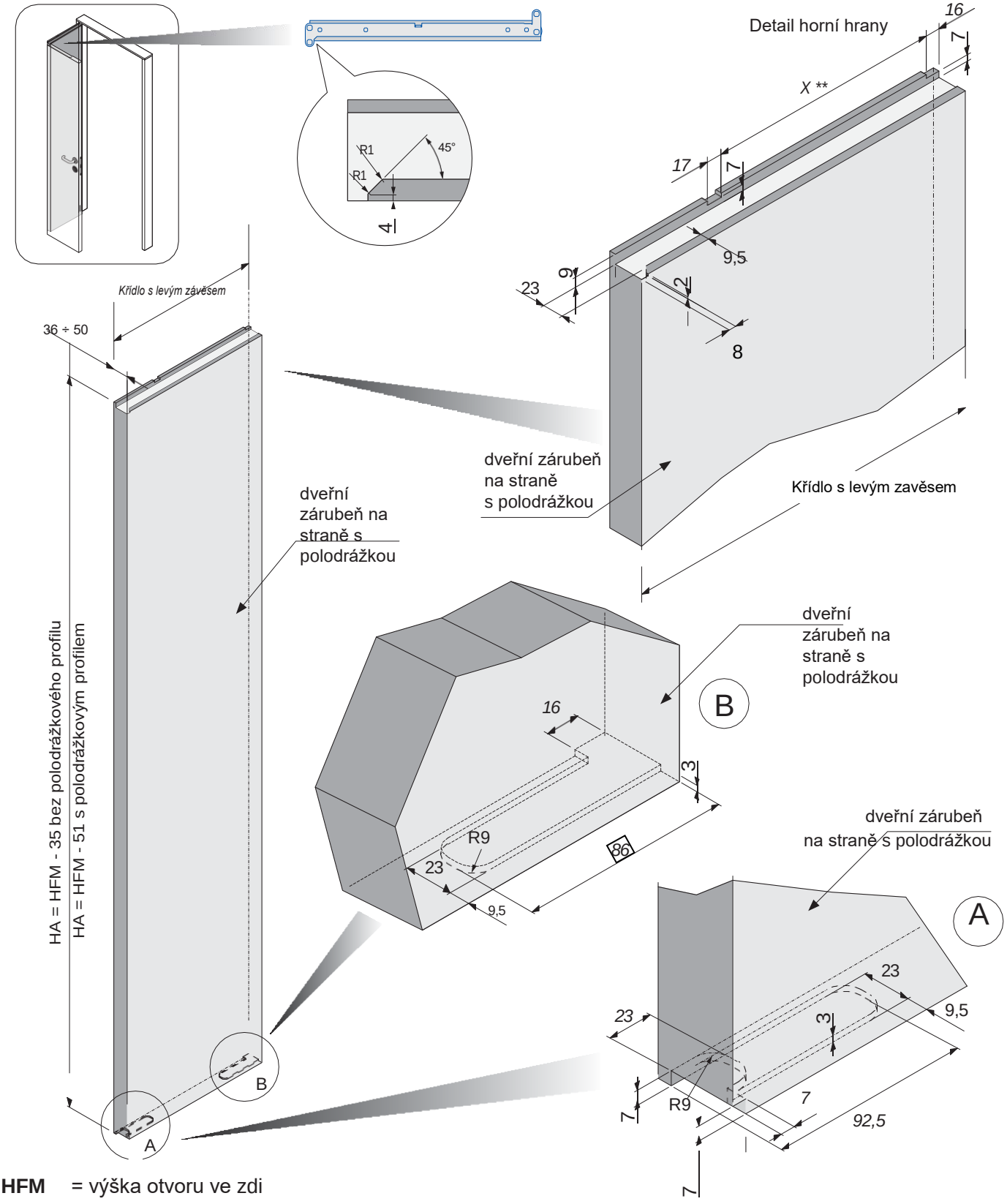

HFM = výška otvoru ve zdi

HA = výška křídla

5.4 Strana křídla dveří s klikou (kompatibilní s COMPACK LIVING 90°)

Levé křídlo dveří na straně s klikou *(pravé dveře jsou symetrické)*

(**) Rozměry viz oddíly 3.6, 3.7, 3.8

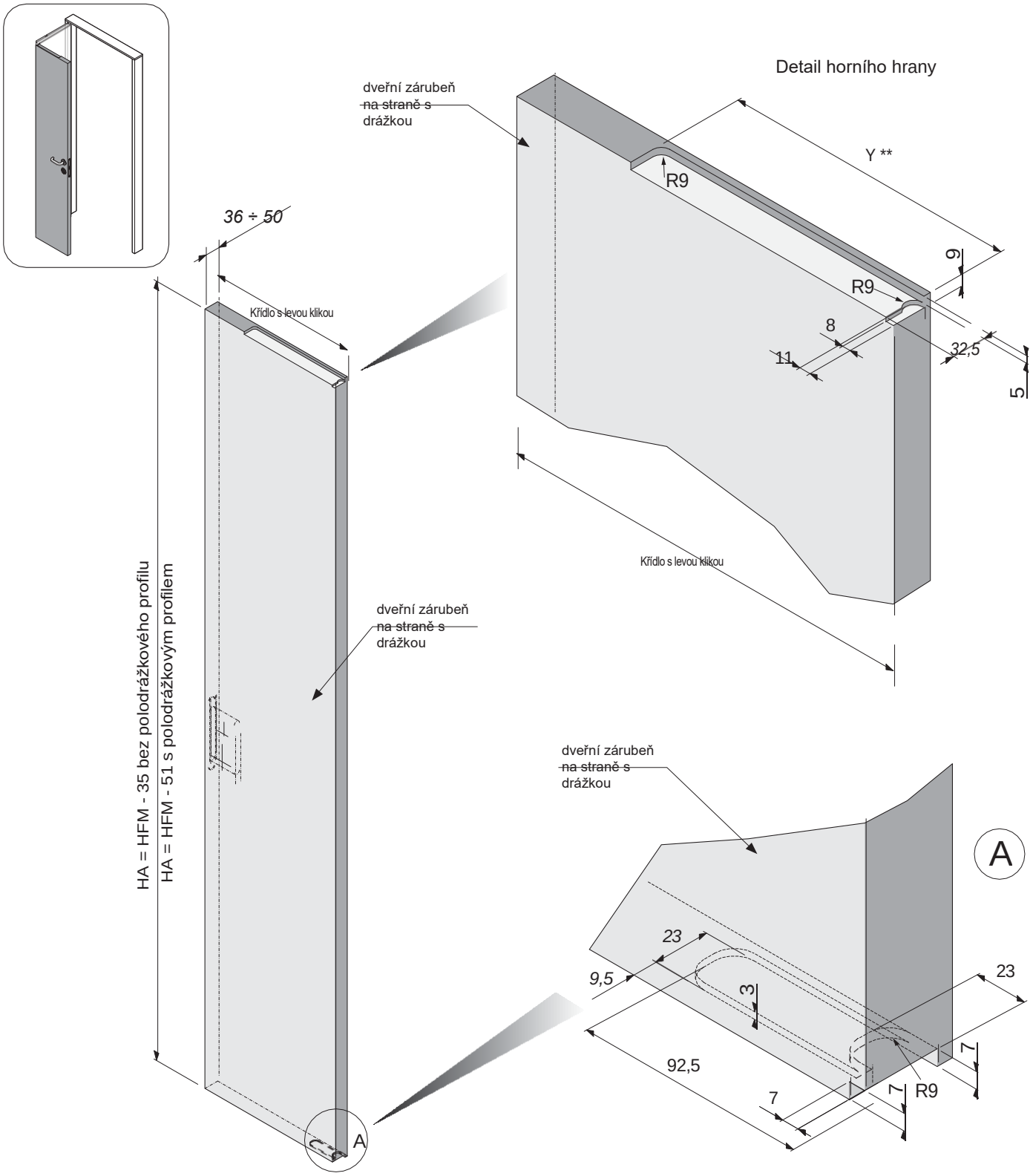

HFM = výška otvoru ve zdi

HA = výška křídla

5.5 Příslušenství (kompatibilní s COMPACK LIVING 90°)

Pokud chcete používat kliku pouze na jedné straně, je nutné provést uvedené úpravy lůžka zámku.

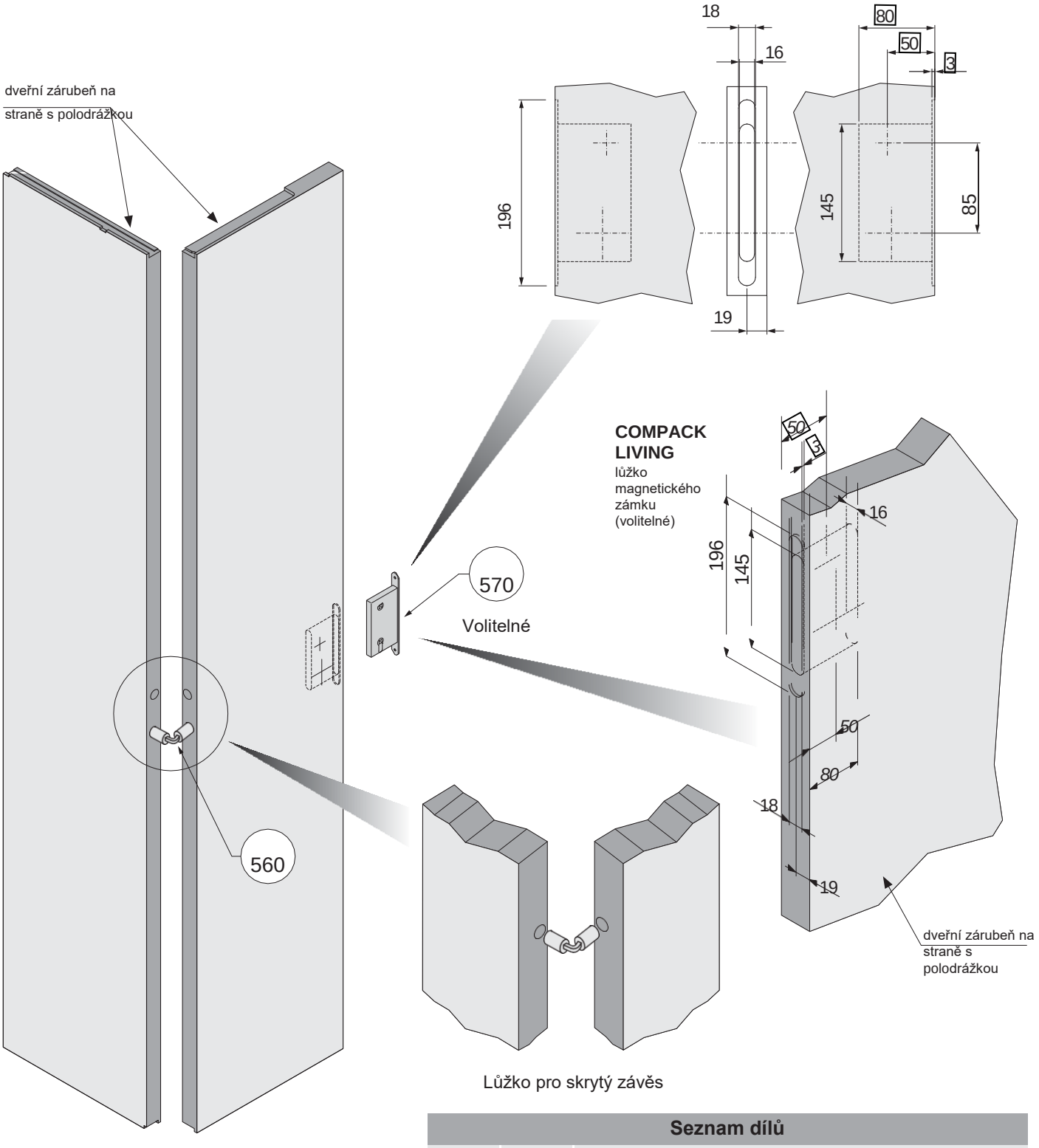

Lůžko pro skrytý závěs

Seznam dílů		
Č.	**Množství**	**Popis**
560	1	Skrytý závěs pro vyrovnání křídel
570	1	Magnetický zámek Compack Living se západkou a speciální čtyřhrannou vložkou (volitelně)

5.6 Schéma montážních otvorů pro dveřní kování (kompatibilní s COMPACK LIVING 90°)

Montážní otvory pro dveřní kování pro oba dveřní systémy: 180° a 90°

Skupina kování F60

BLACK	INOX
805F60SX	825F60SX
805F60DX	825F60DX
905F60SX	925F60SX
905F60DX	925F60DX

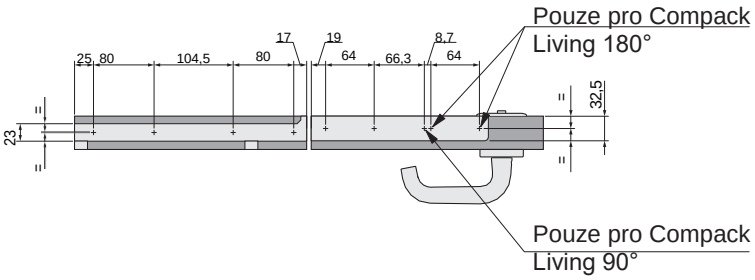

Skupina kování F70

BLACK	INOX
805F70SX	825F70SX
805F70DX	825F70DX
905F70SX	925F70SX
905F70DX	925F70DX

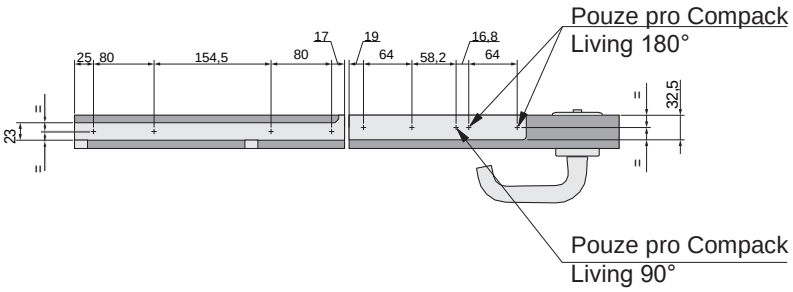

Skupina kování A80

BLACK	INOX
805A80SX	825A80SX
805A80DX	825A80DX
905A80SX	925A80SX
905A80DX	925A80DX

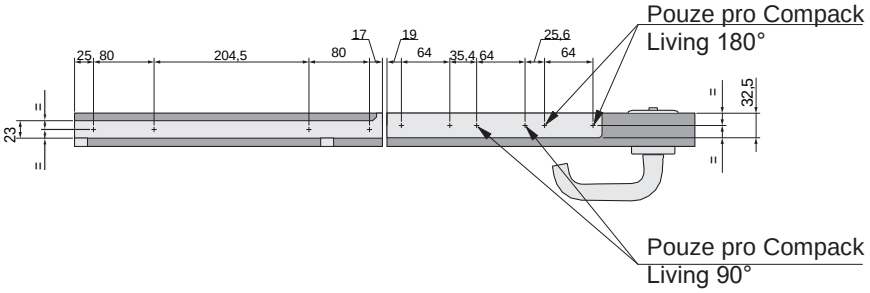

Skupina kování B90

BLACK	INOX
805B90SX	825B90SX
805B90DX	825B90DX
905B90SX	925B90SX
905B90DX	925B90DX

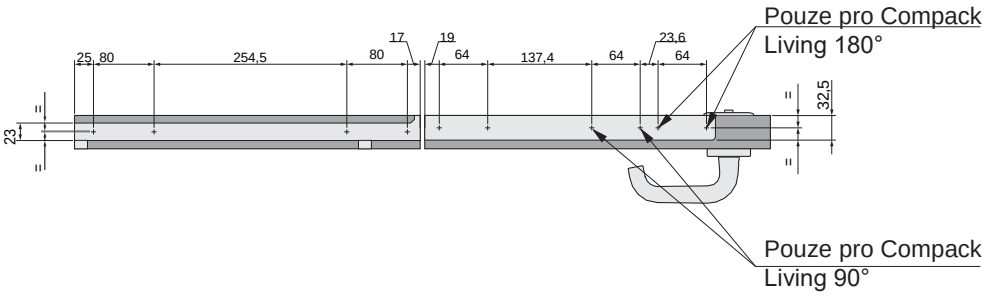

Skupina kování B100

BLACK	INOX
805B100SX	825B100SX
805B100DX	825B100DX
905B100SX	925B100SX
905B100DX	925B100DX

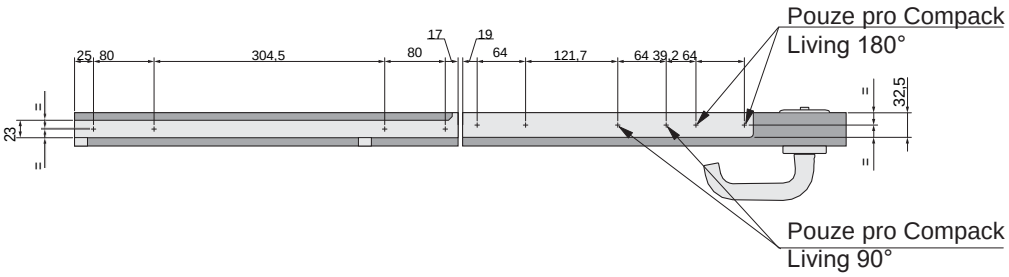

5.7 Zárubeň dveří na straně se závěsem (kompatibilní s COMPACK LIVING 90°)

Levá zárubeň dveří na straně závěsu *(pravá zárubeň je symetrická)*

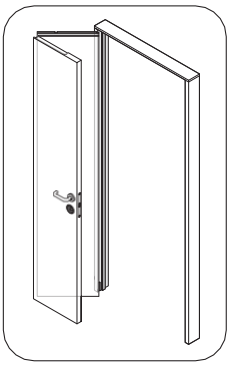

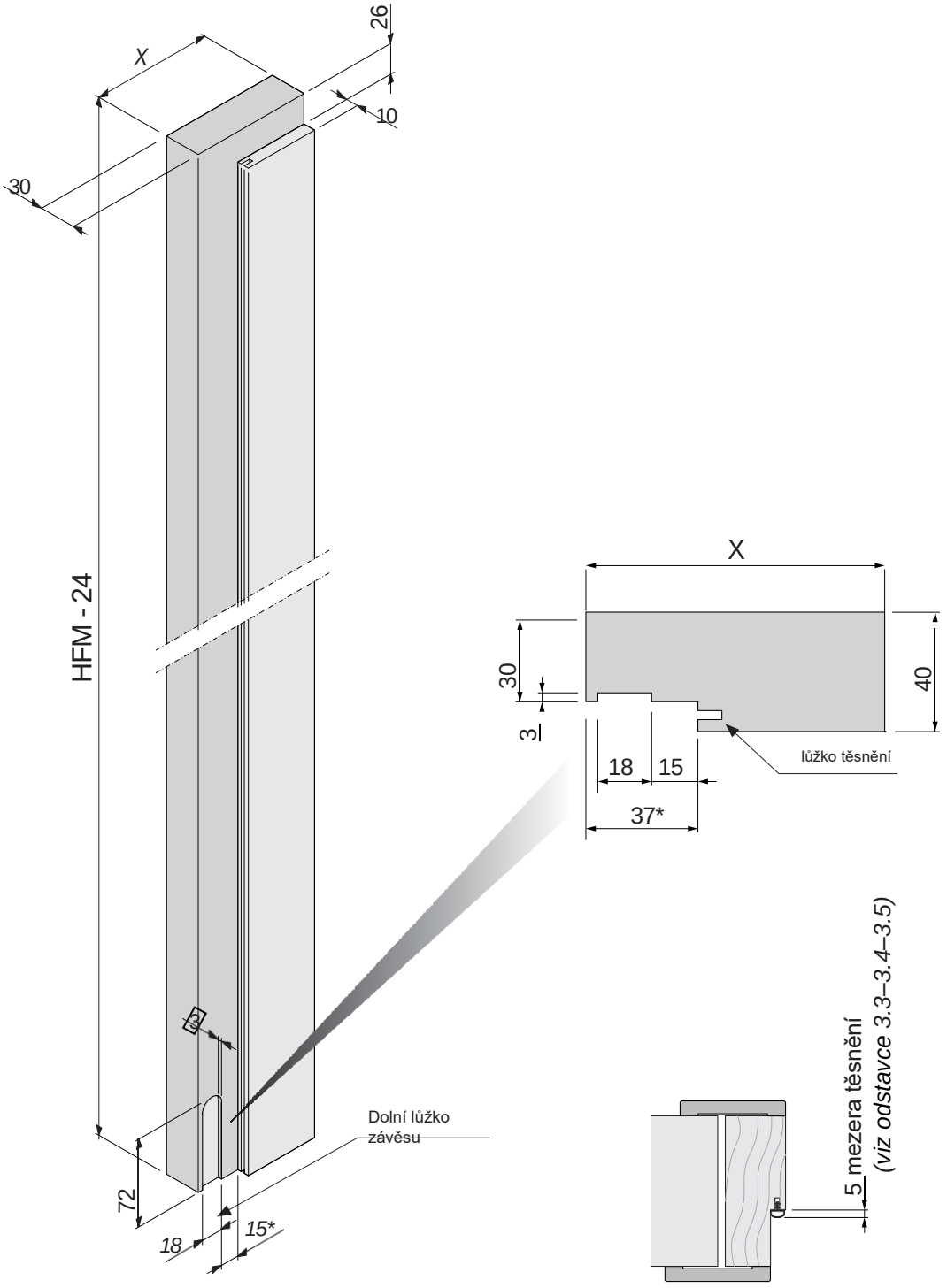

Rozměry označené (*) se liší v závislosti na rozměrech mezery těsnění.

X = tloušťka zdi

HFM = výška otvoru ve zdi

5.8 Zárubeň dveří na straně kliky (kompatibilní s COMPACK LIVING 90°)

Levá zárubeň dveří na straně kliky *(pravá zárubeň je symetrická)*

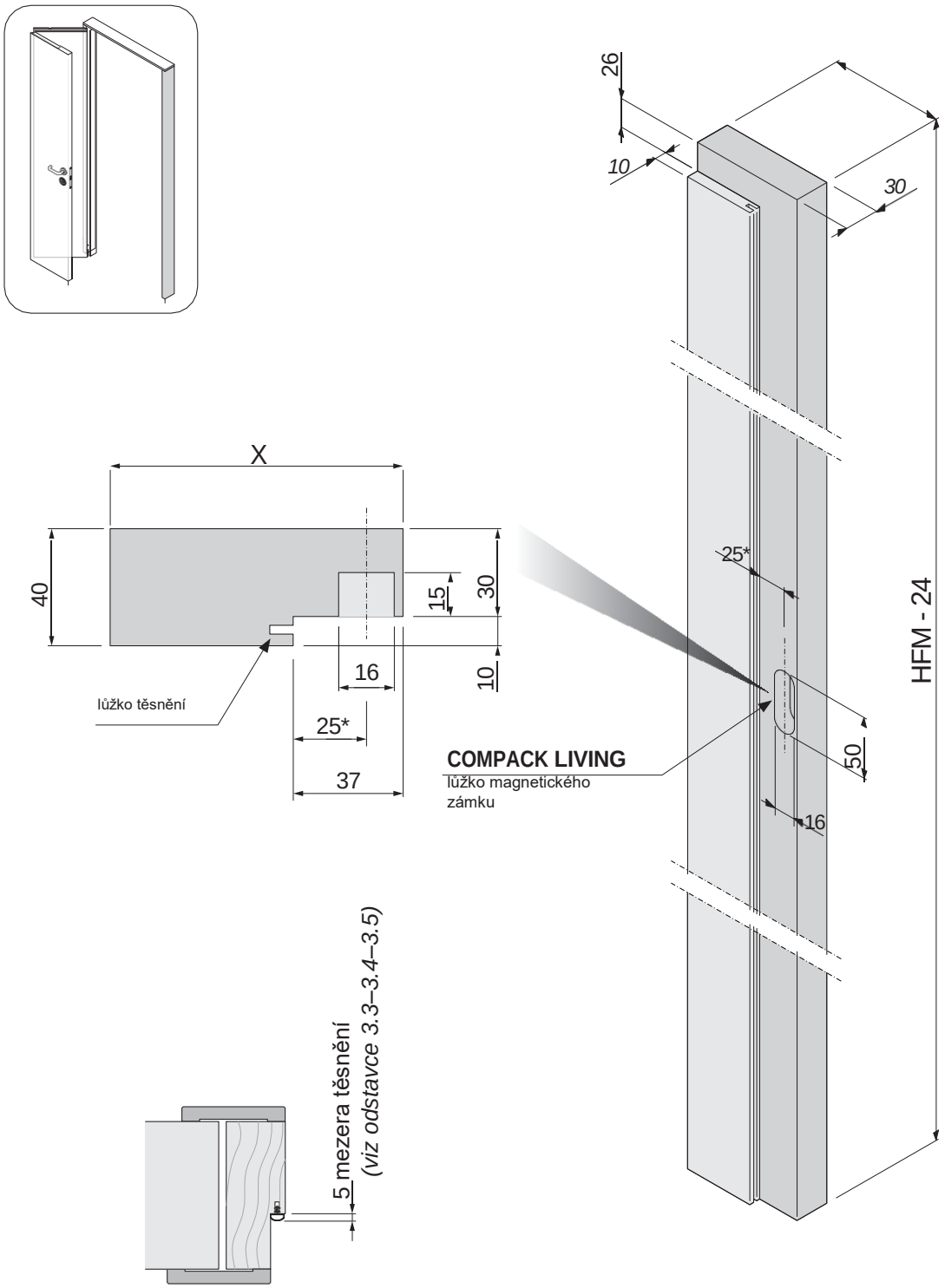

Rozměry označené (*) se liší v závislosti na rozměrech mezery těsnění.

X = tloušťka zdi
HFM = výška otvoru ve zdi

5.9 Horní příčka bez polodrážkového profilu (kompatibilní s COMPACK LIVING 90°)

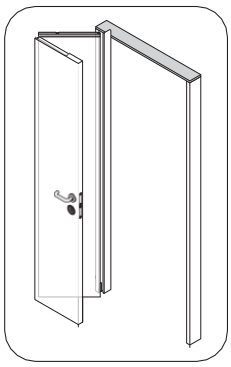

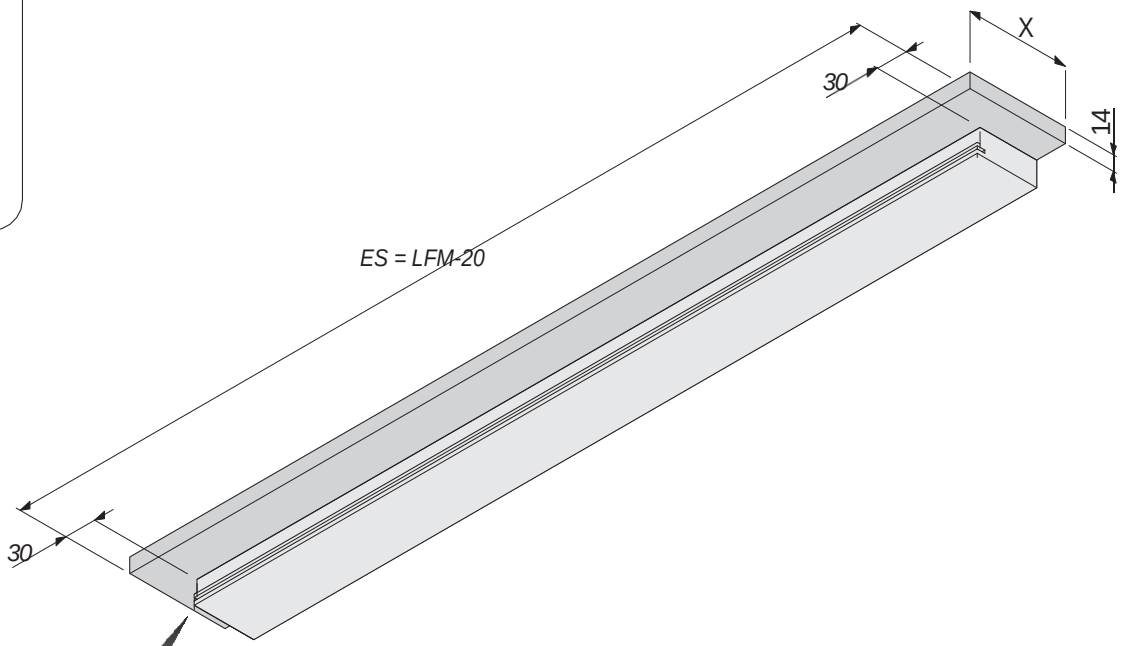

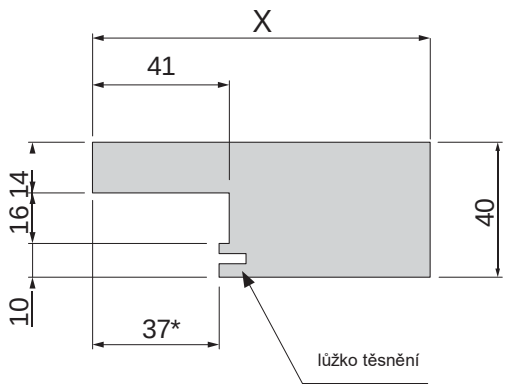

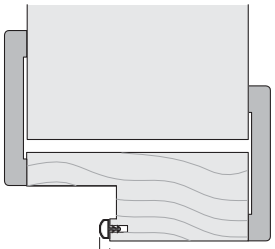

5 mezera těsnění
(viz odstavce 3.3–3.4–3.5)

Rozměry označené (*) se liší v závislosti na rozměrech mezery těsnění.

X = tloušťka zdi
ES = vnější zárubeň (= délka horní příčky)
LFM = šířka otvoru ve zdi

5.10 Horní příčka s polodrážkovým profilem (kompatibilní s COMPACK LIVING 90°)

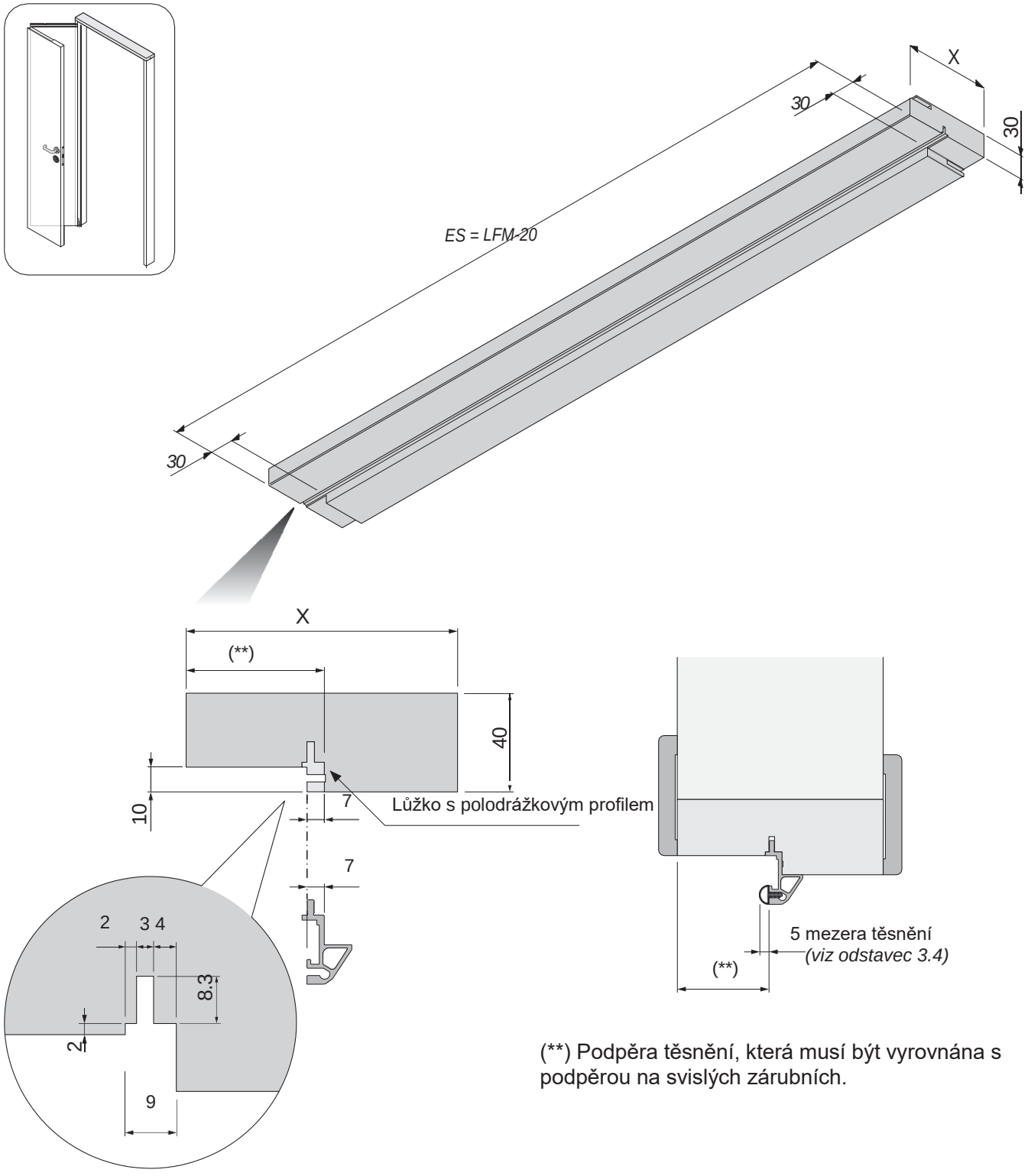

(**) Podpěra těsnění, která musí být vyrovnána s podpěrou na svislých zárubních.

X = tloušťka zdi
ES = vnější zárubeň (= délka horní příčky)
LFM = šířka otvoru ve zdi

5.11 Silikonové těsnění (kompatibilní s COMPACK LIVING 90°)

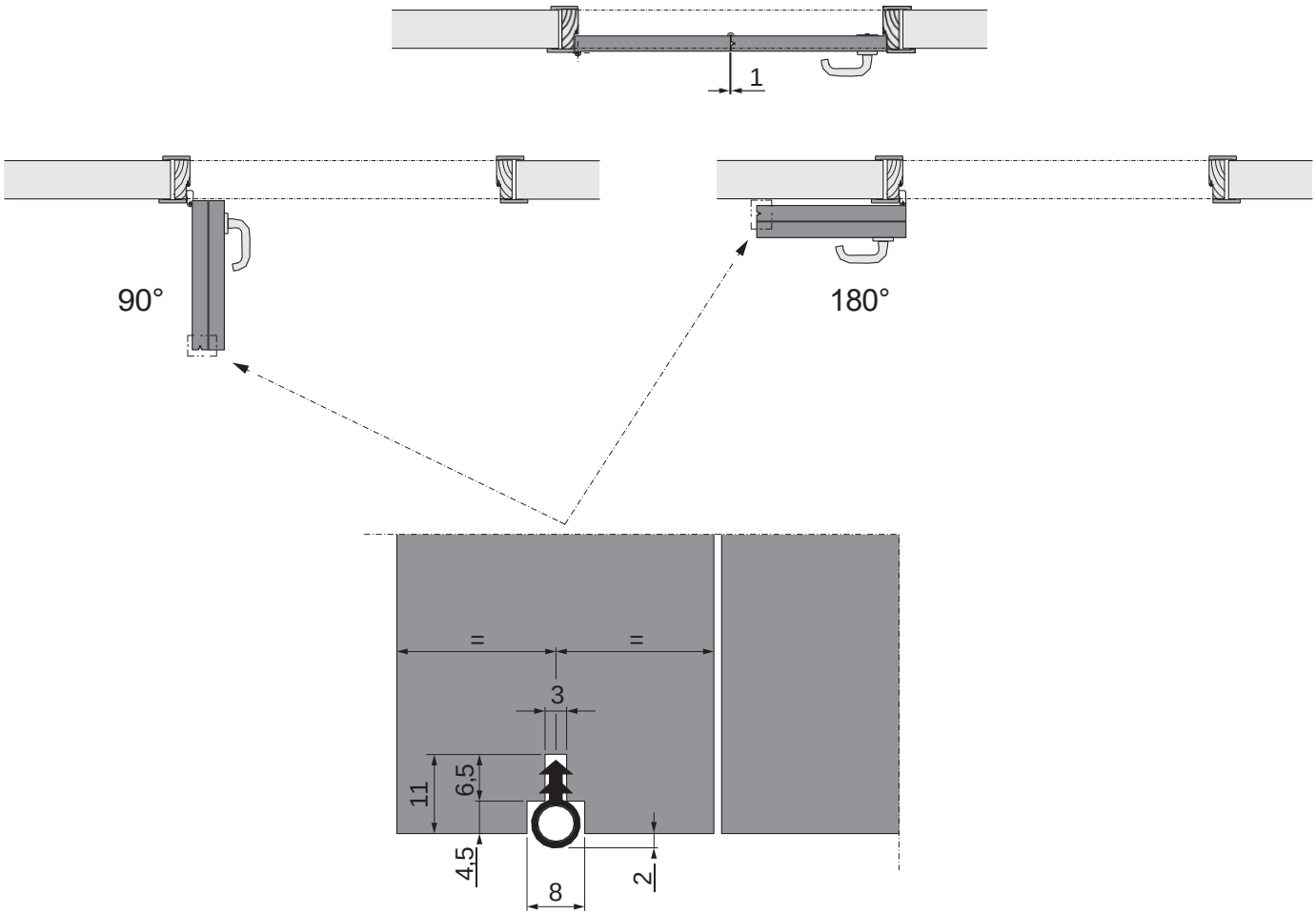

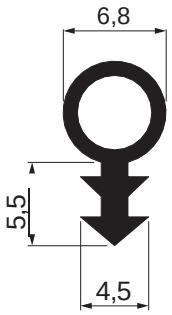

Kód položky těsnění
Roverplastik A 109 S 68
(volitelné)

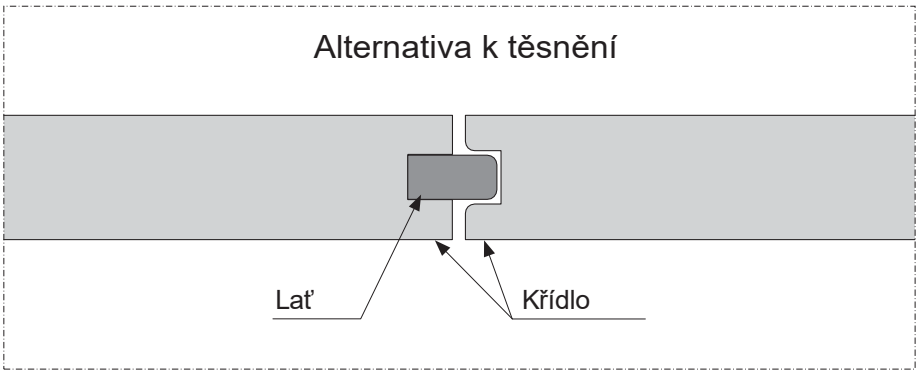

6. MONTÁŽ

6.1 Montáž kování na křídlo

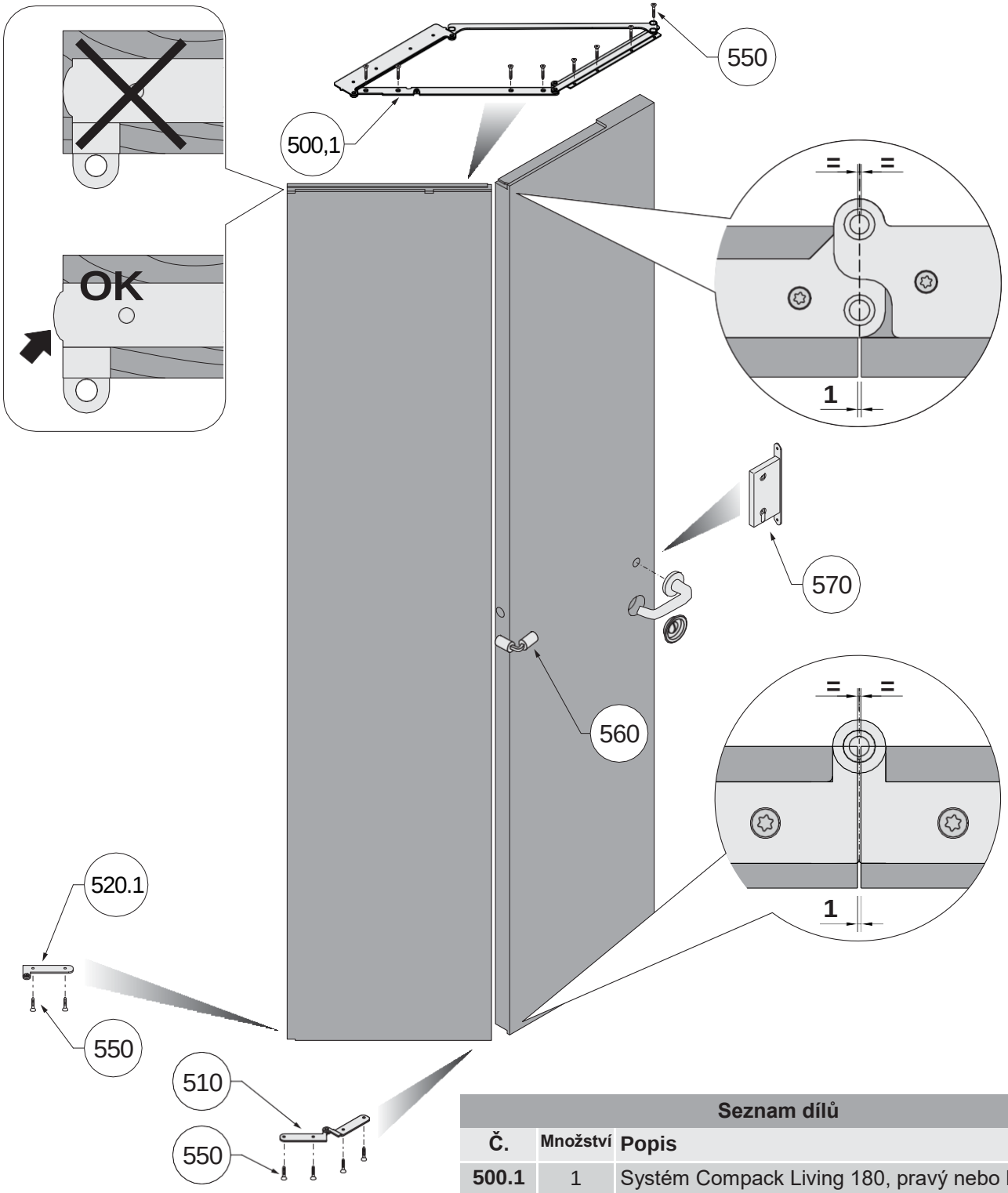

Seznam dílů		
Č.	**Množství**	**Popis**
500.1	1	Systém Compack Living 180, pravý nebo levý
510	1	Středový spodní závěs
520.1	1	Boční spodní závěs pro křídlo vpravo nebo vlevo
550	14	Šroub TSP trx ø 4x30
560	1	Skrytý závěs pro vyrovnání křídla
570	1	Magnetický zámek Compack Living se západkou a speciální čtyřhrannou vložkou (volitelné)

6.2 Montáž kování na zárubeň

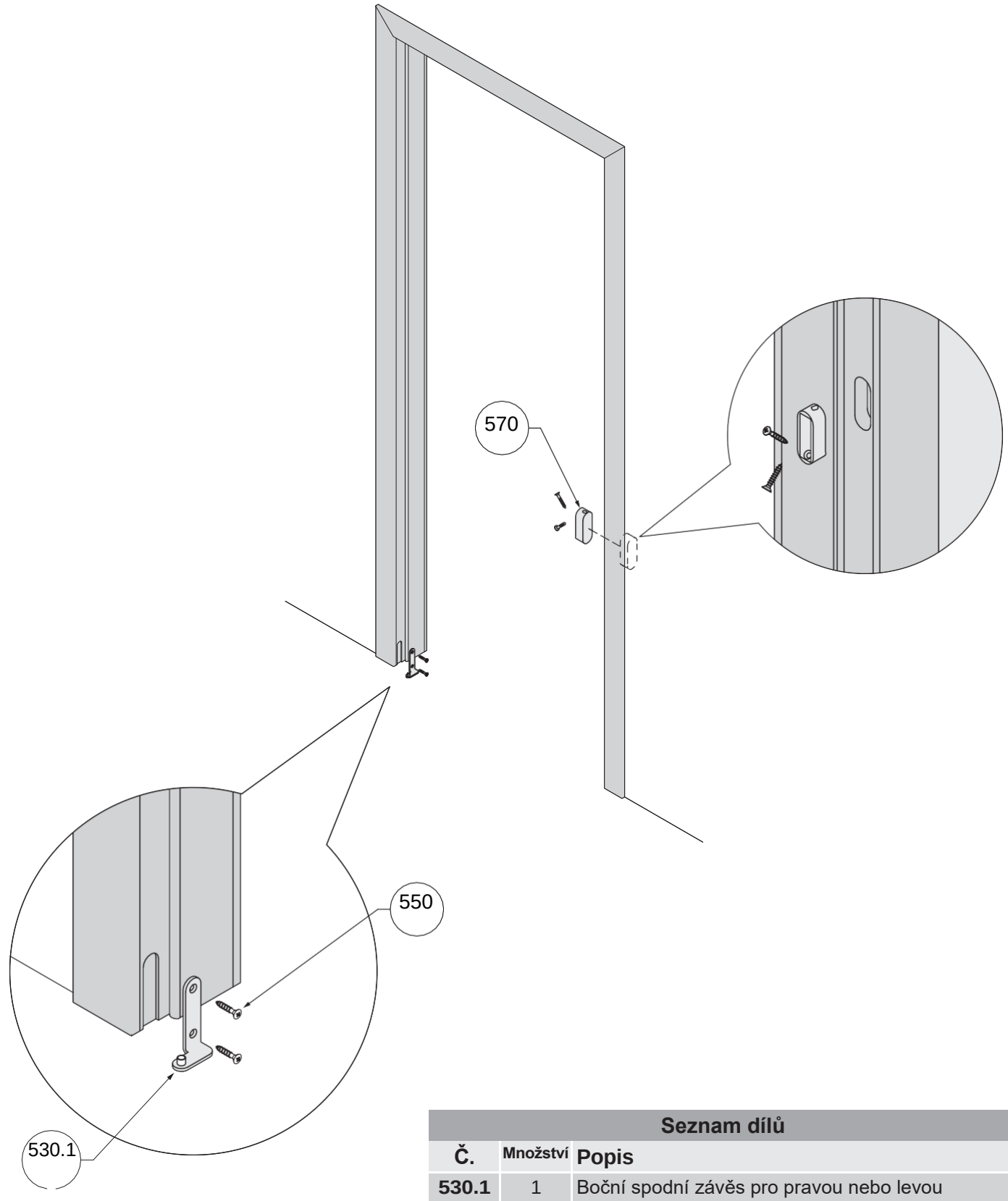

Seznam dílů		
Č.	**Množství**	**Popis**
530.1	1	Boční spodní závěs pro pravou nebo levou zárubeň
550	2	Šroub TSP trx ø 4x30
570	1	Magnetický zámek Compack Living s úchytkami (volitelné)

6.3 Montáž křídla dveří na zárubeň

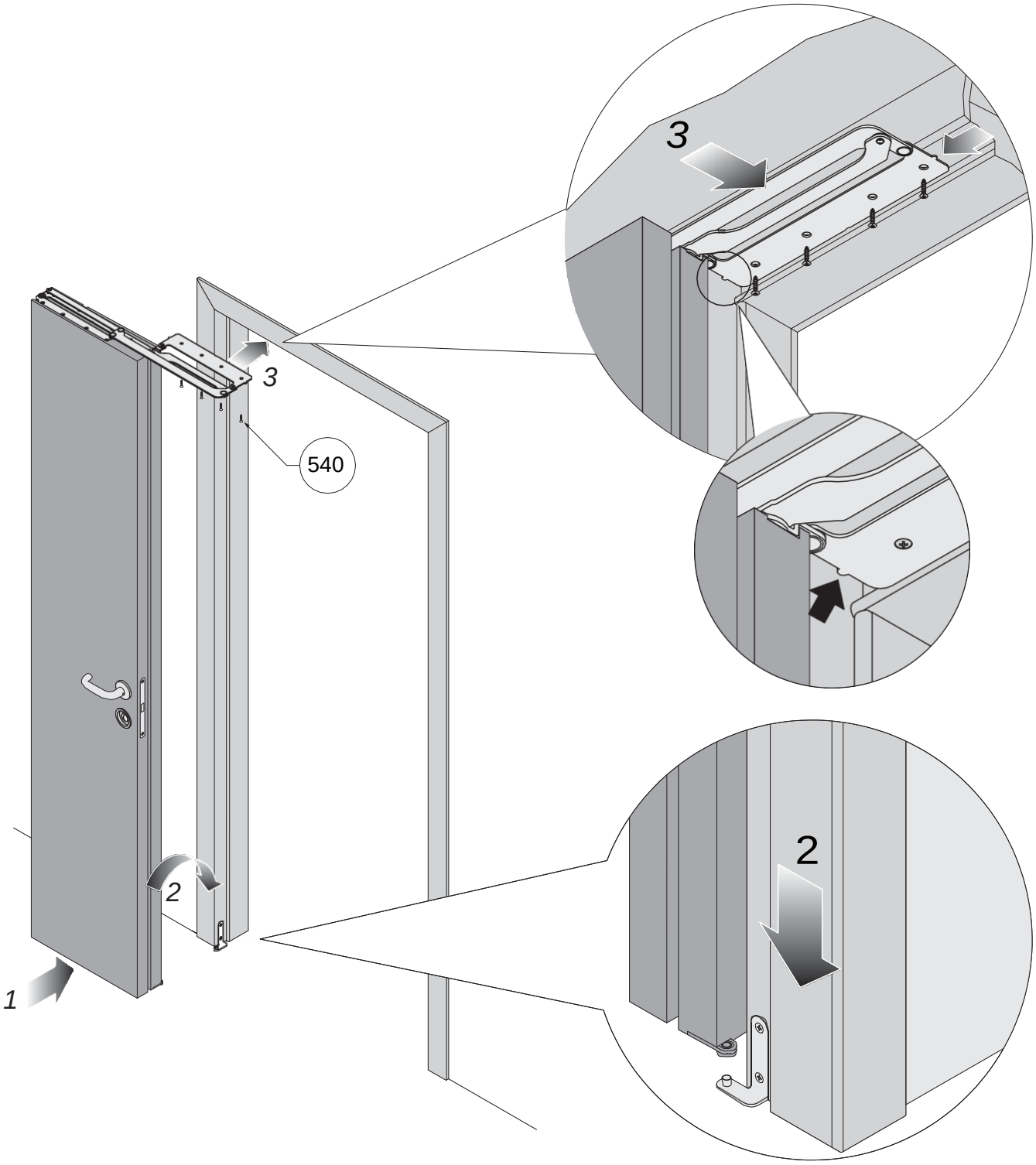

Postup montáže dveří viz níže:

1 Složte křídla dveří k sobě.

2 Namontujte dveře na čep spodního závěsu.

3 Umístěte díly horního kování **přesně do jedné roviny s rohem** a přišroubujte je (šrouby jsou součástí balení).

Seznam dílů		
Č.	**Množství**	**Popis**
540	4	Šroub TSP trx ø 4x22

7. SPECIÁLNÍ MAGNETICKÝ ZÁMEK COMPACK LIVING

Pokud nelze kvůli způsobu skládání dveří použít pákové kliky, je nutné použít speciální magnetický zámek **COMPACK**, který umožňuje použití zapuštěné kliky ve spodní části zámkového mechanismu k uzamčení dveří nebo zasunutí západky. Tento systém umožňuje otočení o 180°. Speciální magnetický zámek **COMPACK** také umožňuje instalaci zapuštěné kliky v horní části zámku, aby bylo zajištěno soukromí, když se dveře otevírají do místnosti.

V systému **COMPACK LIVING 180°** je možné použít běžný zámek určený pro dvojici klik omezenou na **variantu 3**, pokud to umožňuje přesah křídla s klikou (*viz kapitola 3. MOŽNOSTI POUŽITÍ*).

U závěsu **COMPACK** funguje zapuštěná klika instalovaná na spodní části západky následovně:

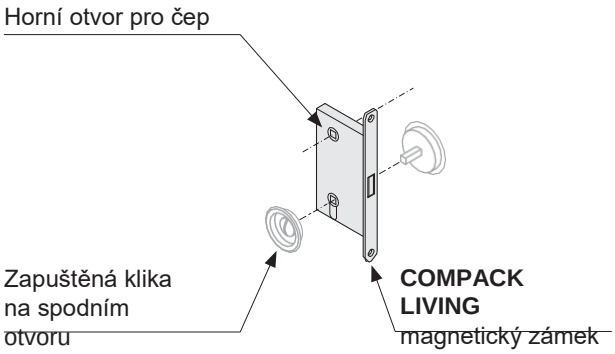

0° dveře zamčené, klika neotevře dveře

90° dveře odemčené, klika dveře otevírá

180° zapuštěná klika zasune západku a otevře dveře

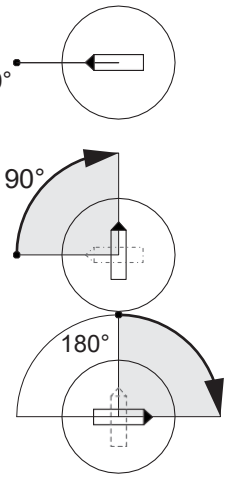

Zapuštěná klika v horní části západky
zajišťuje soukromí, když se dveře otevírají do místnosti.

Pro spojení pákové kliky se zapuštěnou klikou použijte speciální čtyřhrannou vložku z balení západky.

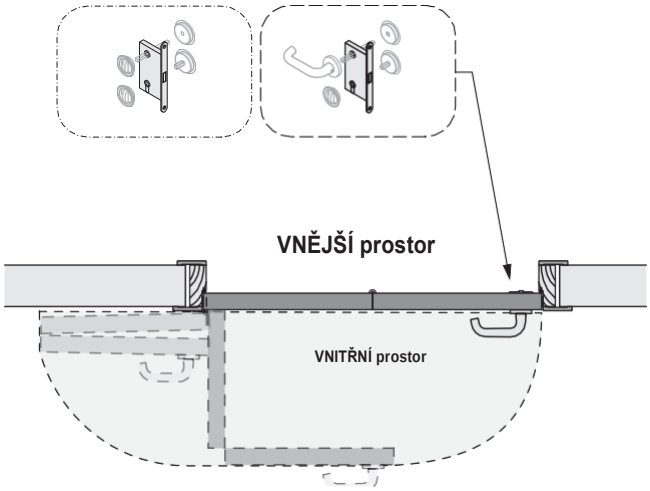

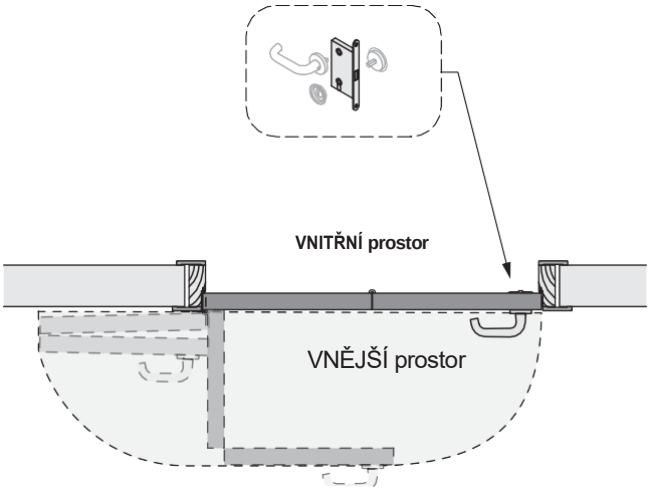

7.1 Příklady použití speciálního zámku COMPACK LIVING

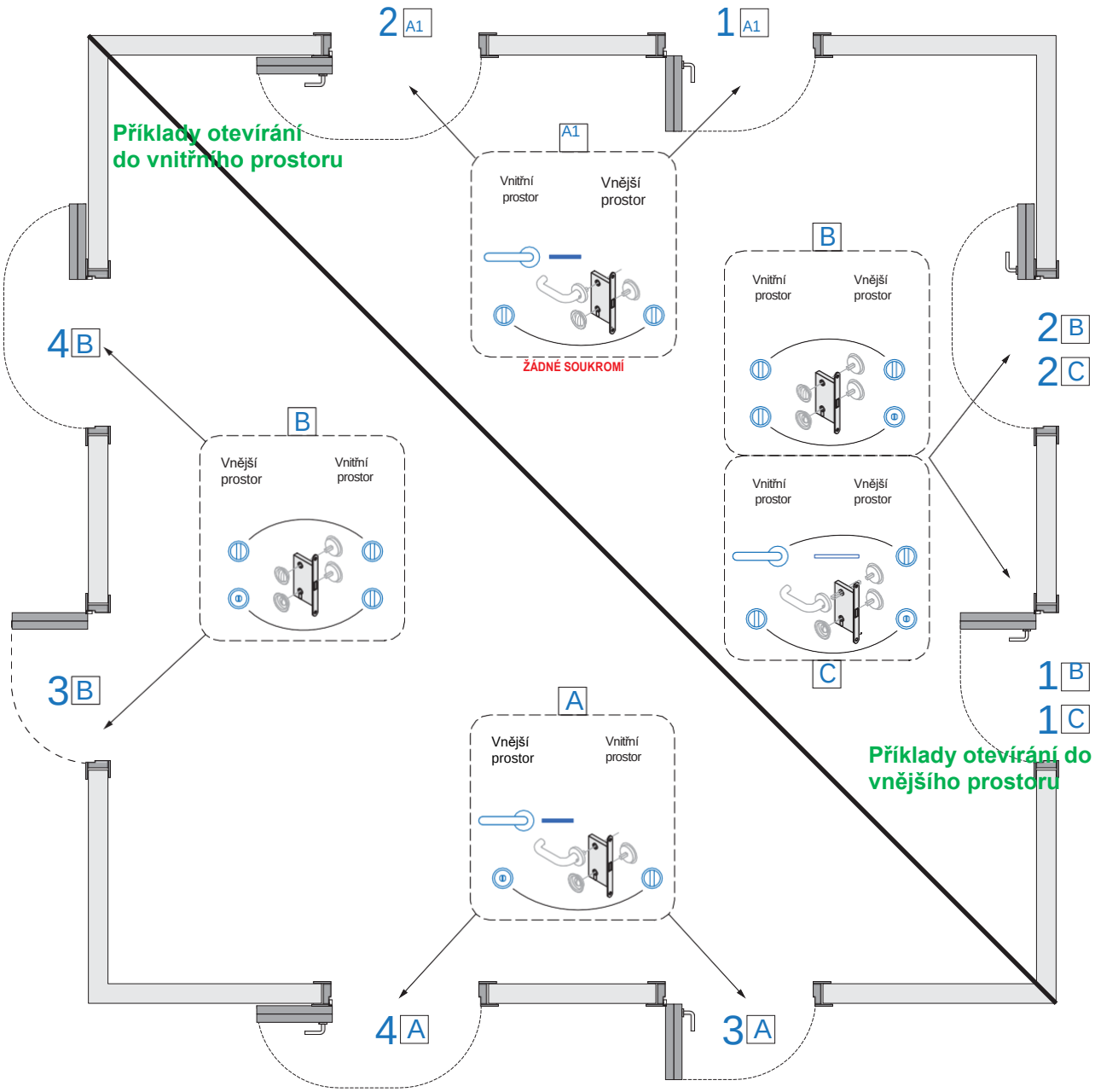

Tradiční páková klika

Zapuštěná klika s knoflíkem

Zapuštěná klika

Speciální čtyřhranný zámek **COMPACK** (součástí balení zámku)

Rozšiřovací čtyřhranná vložka zámku (k dostání na trhu)

1 Systém COMPACK LIVING 90° otevírání do vnitřního prostoru

2 Systém COMPACK LIVING 180° otevírání do vnitřního prostoru

3 Systém COMPACK LIVING 90° otevírání do vnějšího prostoru

4 Systém COMPACK LIVING 180° otevírání do vnějšího prostoru

POZNÁMKY

.....

.....

.....

.....

.....

.....

.....

.....

.....

.....

.....

.....

.....

.....

.....

.....

.....

.....

.....

.....

.....

Grafická úprava: *Studio Gallo Design srl* - Camposampiero (PD)

CELEGON
SMART OPENING SYSTEMS

COMPACK living® is an idea CELEGON
30035 Mirano (Benátky) | Via G. Galilei, 6 - Z.I.
T +39 041 572 8404 | F +39 041 572 8522
www.celegon.it | info@celegon.it